BB71_72=BB106_7_8
3ø50

Planta
ESC 1:25

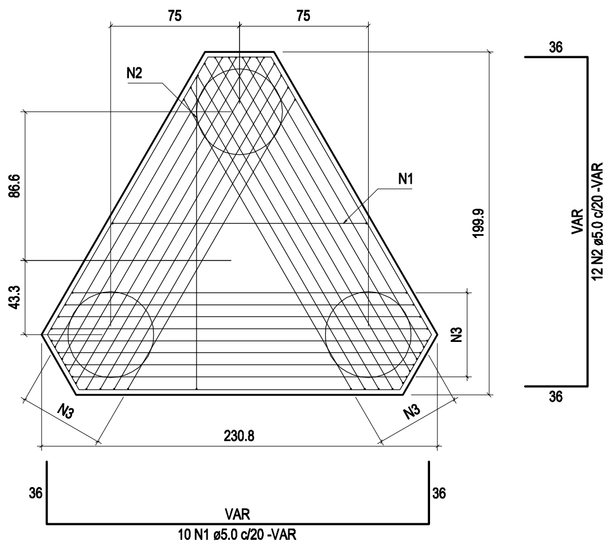

Corte
ESC 1:25

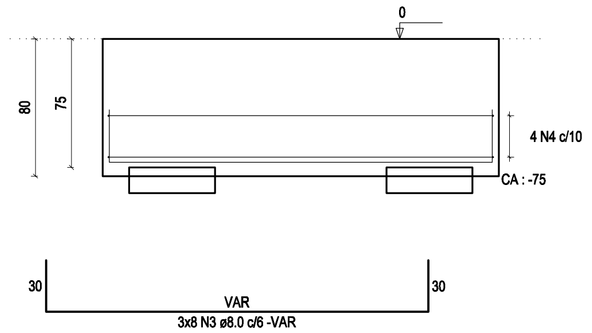

BB116_117
2ø50

Planta
ESC 1:25

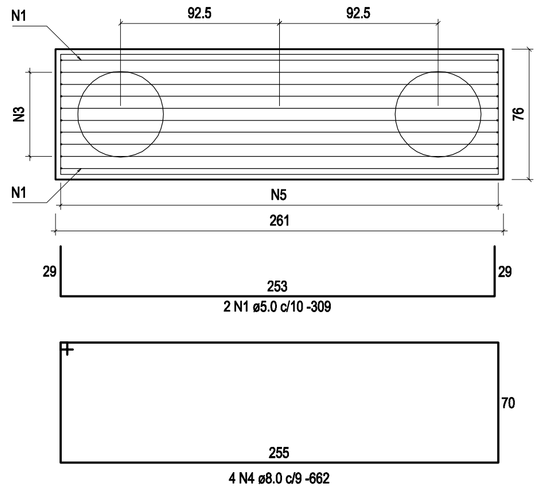

Corte
ESC 1:25

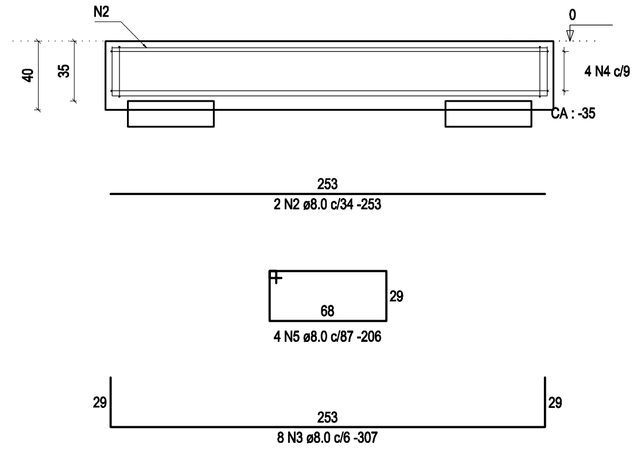

Relação do aço

ELEMENTO	AÇO	N	DIAM	Q	UNIT (cm)	C.TOTAL (cm)
6xB92	CA60	1	5.0	12	278	3336
	CA50	2	8.0	66	212	13992
	CA50	3	8.0	42	568	23856
	CA50	4	8.0	24	204	4896
	CA50	5	16.0	78	273	21294
160xB110	CA50	1	10.0	320	293	93760
	CA50	2	10.0	320	237	75840
	CA50	3	12.5	1280	276	353280
B125	CA50	1	8.0	11	292	3212
	CA50	2	12.5	2	320	640
B137	CA60	1	5.0	2	333	666
	CA50	2	8.0	4	267	1068
	CA50	3	8.0	4	678	2712
	CA50	4	8.0	4	204	816
	CA50	5	10.0	13	330	4290
5xBB85_86	CA60	1	5.0	10	282	2820
	CA50	2	8.0	15	212	3180
	CA50	3	8.0	65	268	17420
	CA50	4	8.0	20	568	11360
	CA50	5	8.0	20	244	4880
2xBB106_7_8	CA60	1	5.0	20	VAR	VAR
	CA60	2	5.0	24	VAR	VAR
	CA50	3	8.0	48	VAR	VAR
	CA50	4	8.0	8	685	5480
BB116_117	CA60	1	5.0	2	309	618
	CA50	2	8.0	2	253	506
	CA50	3	8.0	8	307	2456
	CA50	4	8.0	4	662	2648
	CA50	5	8.0	4	206	824
BB138_139	CA60	1	5.0	2	282	564
	CA50	2	8.0	2	212	424
	CA50	3	8.0	8	268	2144
	CA50	4	8.0	4	568	2272
	CA50	5	8.0	4	224	896

Resumo do aço

AÇO	DIAM	C.TOTAL (m)	PESO (kg)
CA50	8.0	1184.4	467.3
	10.0	1738.9	1072.1
	12.5	3539.2	3409.5
	16.0	213	336.1
CA60	5.0	201.6	31.1
PESO TOTAL			
CA50	5285		
CA60	31.1		

Vol. de concreto total (C-25) = 65.85 m³
Área de forma total = 347.76 m²

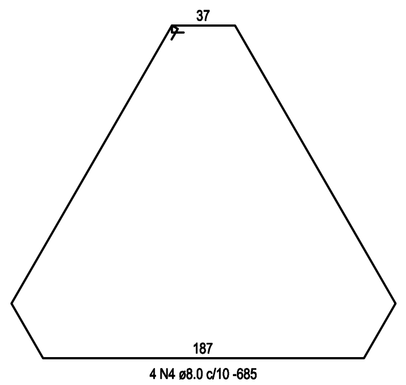

B125
1ø50

Planta
ESC 1:25

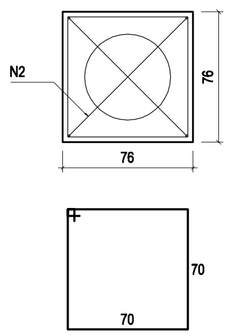

Corte
ESC 1:25

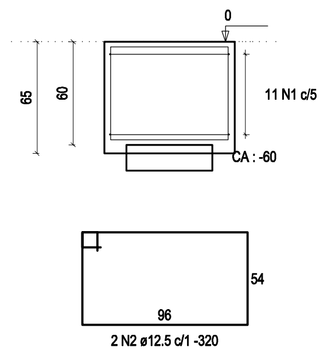

B92=B101=B102=BB75_76=BB81_80
2ø50

Planta
ESC 1:25

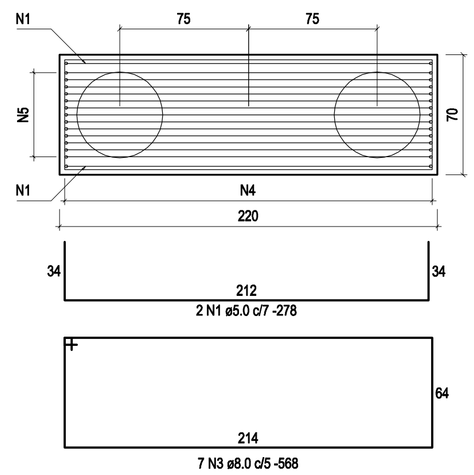

Corte
ESC 1:25

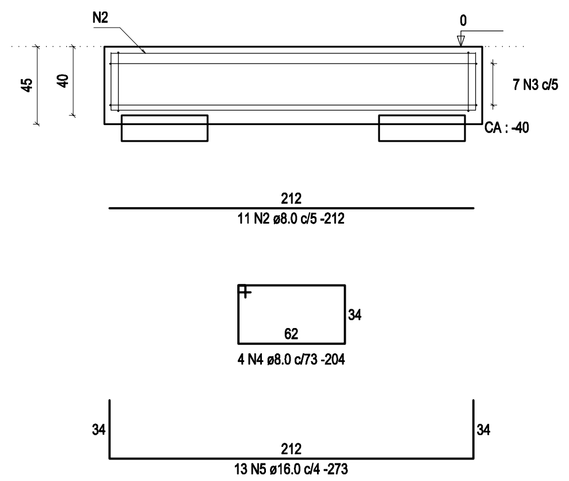

B1 A B26 = B29 A B37= B40 A B46=B49 A B62 = B65 A B70
=B73=B74=B77=B78=B79=B82=B84=B87=B88=B89
=B90=B91=B93=B94=B95=B96=B97=B98=B99=B100
=B103=B105=B109 A B115=B118=B119=B120=B121
=B122=B123=B124=B126=B127=B128=B129=B130
=B131=B132=B133=B134=B135=B136=B138=B139
=B140=B141=B142=B143=B144=B145=B146=B147
=B148=B149=B150=B151=B154=B155=B156=B157
=B158=B159=B160=B161=B162=B163=B164=B165
=B166=B167=B168=B169=B170=B171=B172=B173
=B174=B175=B176=B177=B178=B179=B180=B181
=B182 A B189
1ø50

B137
2ø50

Planta
ESC 1:25

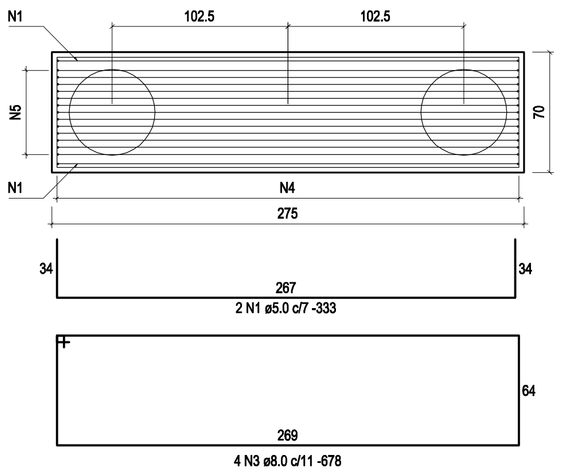

Corte
ESC 1:25

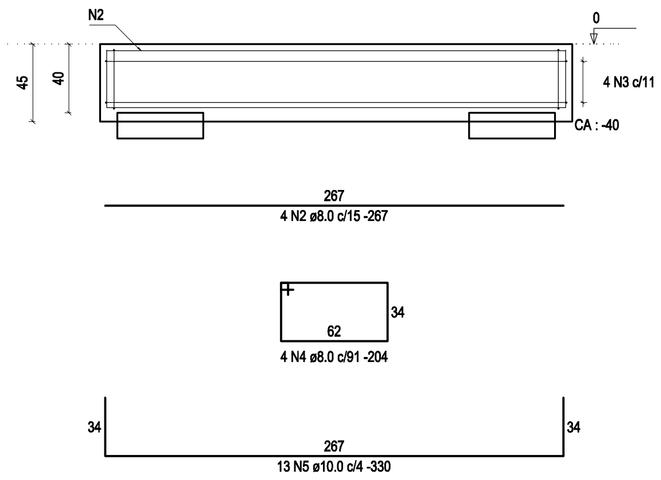

BB138_139
2ø50

Planta
ESC 1:25

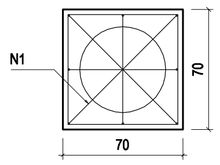

Corte
ESC 1:25

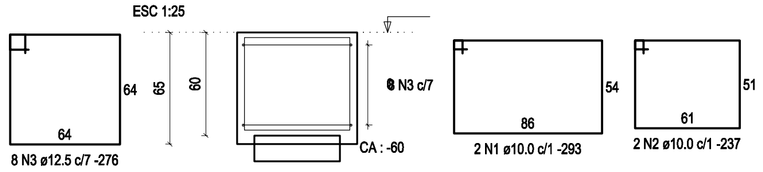

BB27_28=BB38_39=BB47_48=BB63_64=BB85_86
2ø50

Planta
ESC 1:25

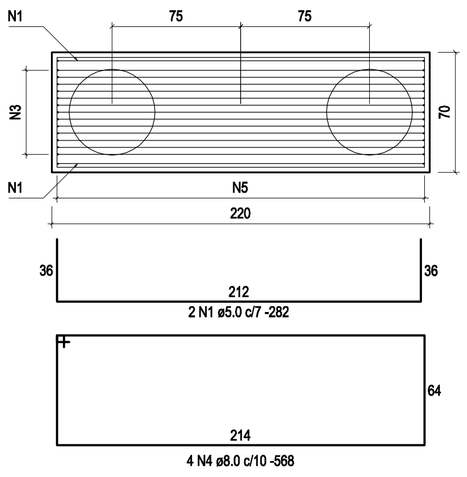

Corte
ESC 1:25

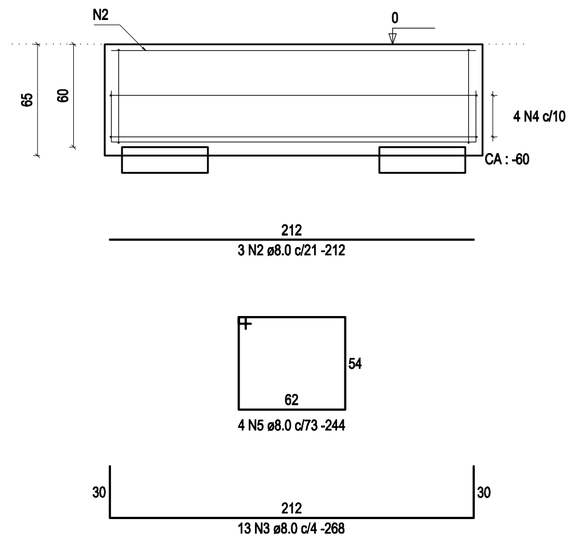

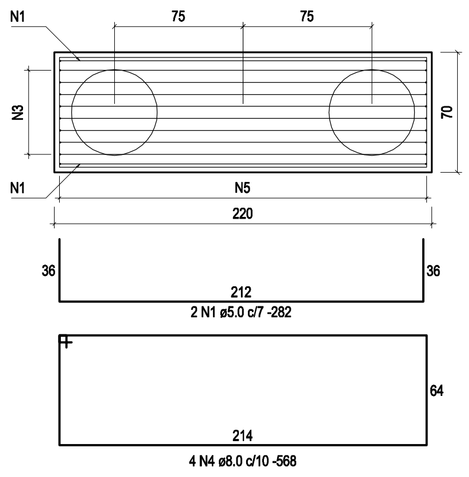

Corte
ESC 1:25

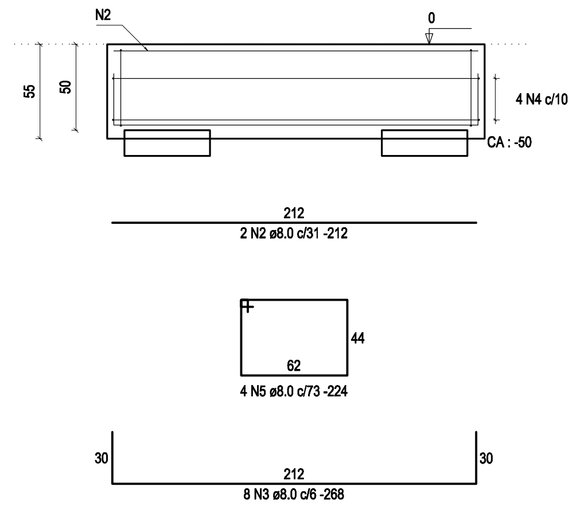

Nº:	DATA	RESPONSÁVEL	DESCRIÇÃO DA REVISÃO:

FASE:
PROJETO ESTRUTURAL

PAVILHÃO DE SALAS DE AULA II
CAMPUS JK / DIAMANTINA
RODOVIA MG 367, KM 583, Nº 5000 - ALTO DA JACUBA - DIAMANTINA/MG

PROPRIETÁRIO: UNIVERSIDADE FEDERAL DOS VALES DO JEQUITINHONHA E MUCURI
CNPJ 16.888.315/0001-57

UFVJM

TÍTULO
ARMAÇÃO DOS BLOCOS

AUTOR PROJETO ARQUITETÔNICO / RT:
MACEDO SIQUEIRA PROJETOS & ENGENHARIA LTDA-ME
CNPJ: 09.566.686/0001-57
RT: ENG. CIVIL: ANTÔNIO AUGUSTO DE MACEDO – CREA: 81.746/DMG
RUA MARGARIDA CORTONA Nº799, CANAAN, SETE LAGOAS/MG
FONES: (31) 3771-0554 / 9997-3184
A.MACEDO Projetos e Engenharia
www.amacedoengenharia.com.br
Fones: (31) 3771-0554 / 9997-3184

VERSÃO:	DATA:	AUTOCAD:	FOLHA:
VERSÃO 1	30.08.2011		05/48

ARQUIVO: PAVILHÃO DE AULAS\PA2-PTB-1210(2 PAVTOS) - EST

Your complimentary use period has ended. Thank you for using PDF Complete.
Click Here to upgrade to Unlimited Pages and Expanded Features