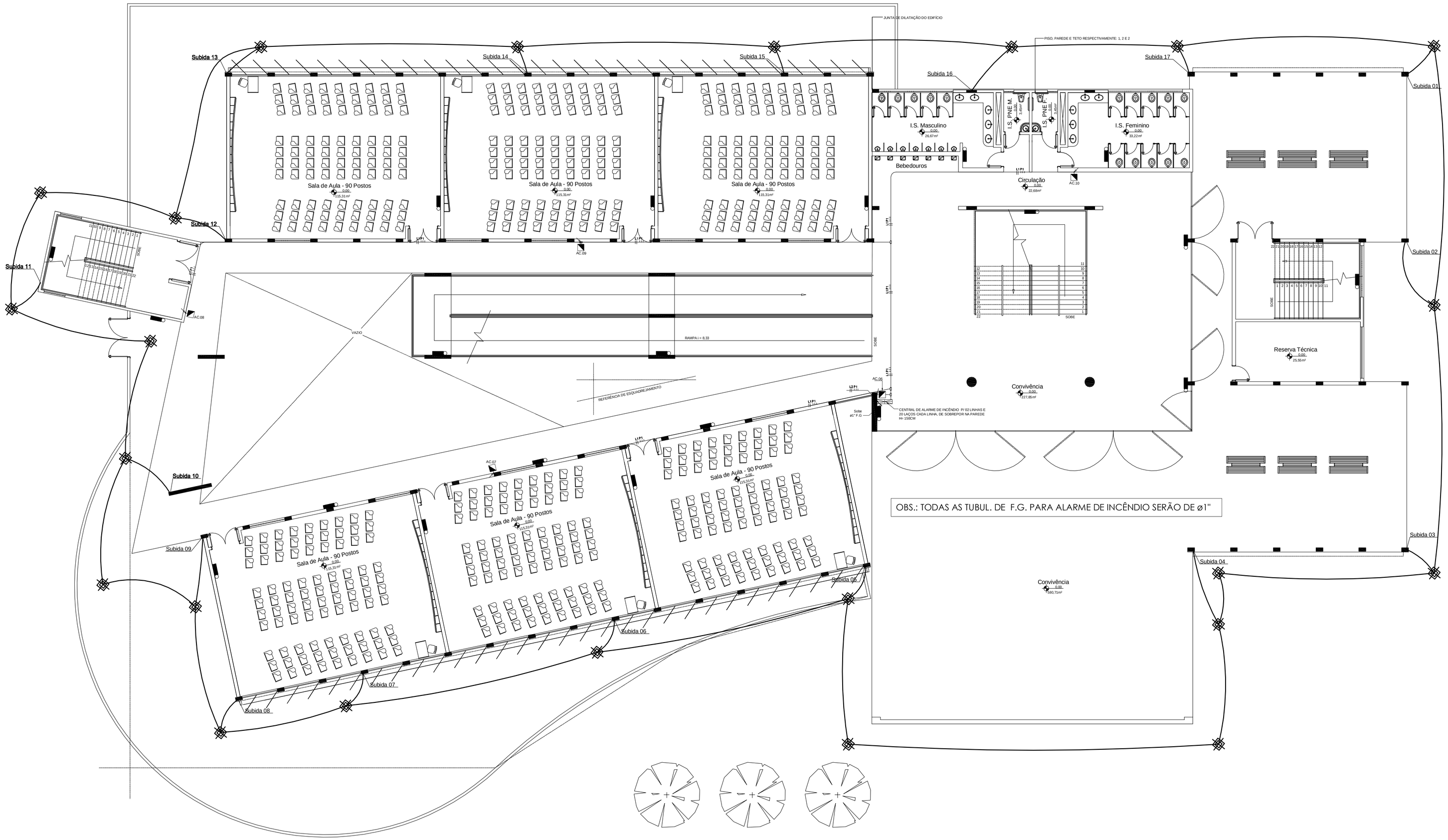

1 DISTRIBUIÇÃO ILUMINAÇÃO DE EMERGÊNCIA, ALARME DE INCÊNDIO E ISTRIBUIÇÃO SPCDA PAVTO TÉRREO

ESCALA 1:125

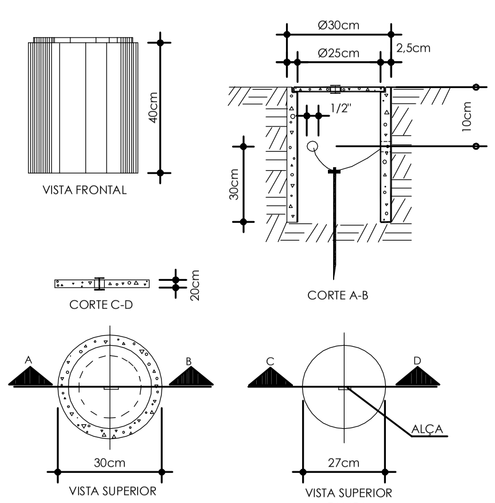

2 DETALHE CAIXA DE INSPEÇÃO

SEM ESCALA

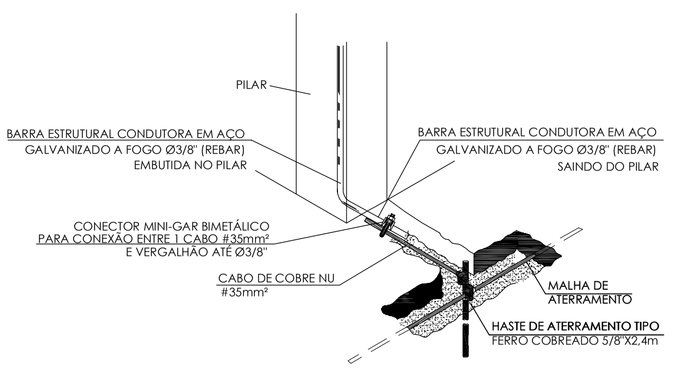

3 DETALHE INTERLIGAÇÃO DESCIDA/MALHA ATERRAMENTO

SEM ESCALA

SIMBOLOGIA PREVENTIVO

SÍMBOLO	DESCRIÇÃO
L4 S1	CONDUTORES: SINALIZAÇÃO ENDEREÇAVEIS LAÇO E SIRENE RESPECTIVAMENTE
	ELETRODUTO DE FERRO GALVANIZADO A FOGO, DE SOBREPOR Ø3/4" OU INDICADO
	CABO DE COBRE NÚ #50MM² EMBUTIDO NO PISO À 60CM DO SOLO, COBRE A 98%
	CONDULETES DE ALUMINIO COM TAMPA CEGA ROSQUEAVEL Ø3/4" OU INDICADO, TIPO LR, C, LL, X e T RESPECTIVAMENTE
	INDICAÇÃO DE ELETRODUTO QUE DESCE Ø3/4" OU INDICADO
	INDICAÇÃO DE ELETRODUTO QUE SOBE Ø3/4" OU INDICADO
	BLOCO AUTONOMO DE ILUMINAÇÃO DE EMERGÊNCIA COM LEDS E AUTONOMIA DE 3HORAS INITERRUPTAS CONFORME DETALHE
	INDICAÇÃO DE PRUMADA DE BARRA DE AÇO Ø5/8" (VERGALHÃO) EMBUTIDA NO PILAR RE-BAR PARA INTERLIGAR A MALHA CAPTORA E MALHA DE ATERRAMENTO
	CAIXA DE INSPEÇÃO EM CONCRETO Ø30X40CM, COM TAMPA DE FERRO COM ALÇA, HASTE DE ATERRAMENTO Ø5/8"X2,44M COBREADA ALTA CAMADA, DEVERÁ POSSUIR CONECTOR PARA MEDIÇÃO DE ATERRAMENTO CONFORME DETALHE
	ACIONADOR MANUAL DE INCÊNDIO TIPO ENDEREÇAVEL COM SIRENE ACOPLADA E BARREIRA FÍSICA PLÁSTICA PARA EVITAR ESTILHAÇAMENTO E ACIONAMENTO INDEVIDO, INSTALADA A H=1.30M DO PISO CONFORME NBR 17240/2010
FA	CAPTOR AÉREO, TIPO TERMINAL AÉREO EM BARRA DE ALUMINIO OU HASTE COBREADA, COM CONECTOR PARA INTERLIGAR A MALHA CAPTORA E BASE PARA FIXAÇÃO
FA	CAPTOR AÉREO, TIPO TERMINAL AÉREO EM BARRA DE ALUMINIO OU HASTE COBREADA, COM CONECTOR PARA INTERLIGAR A MALHA CAPTORA E BASE PARA FIXAÇÃO, COM ILUMINAÇÃO DE TOPO COM FOTO CÉLULA INCORPORADA AO SISTEMA

PAVILHÃO DE SALAS DE AULA - CAMPUS DIAMANTINA

RODOVIA MG 367, KM 583, Nº 5000 - ALTO DA JACUBA - DIAMANTINA/MG

PROPRIETÁRIO
UNIVERSIDADE FEDERAL DOS VALES DO JEQUITINHONHA E MUCURI
CNPJ: 16.888.315/0001-57

RESPONSÁVEL TÉCNICO
Eng Antonio Narloch Neto
CREA-SC 026018-2
(ASSINATURA DO RESPONSÁVEL TÉCNICO)

PROJETO ELÉTRICO PREVENTIVO

DESENHO
Ana Paula Schmoeller

REFERÊNCIAS
DIST. ALARME DE INCÊNDIO, ILUMINAÇÃO DE EMERGÊNCIA E DIST. SISTEMA SPCDA DETALHES GERAIS E SIMBOLOGIA

PROJETO Nº	DATA	FOLHA
034-11	27/06/2011	**EI-01**
ESCALA: INDICADA	Nº DE FOLHAS: 11	

ioch engenharia simultânea
Rua General Andrade Neves, 158 - América - Joinville - SC - CEP 89204-410
(0~47)3028-7770 - ioch@ioch.eng.br - www.ioch.eng.br

Your complimentary use period has ended. Thank you for using PDF Complete.
Click Here to upgrade to Unlimited Pages and Expanded Features