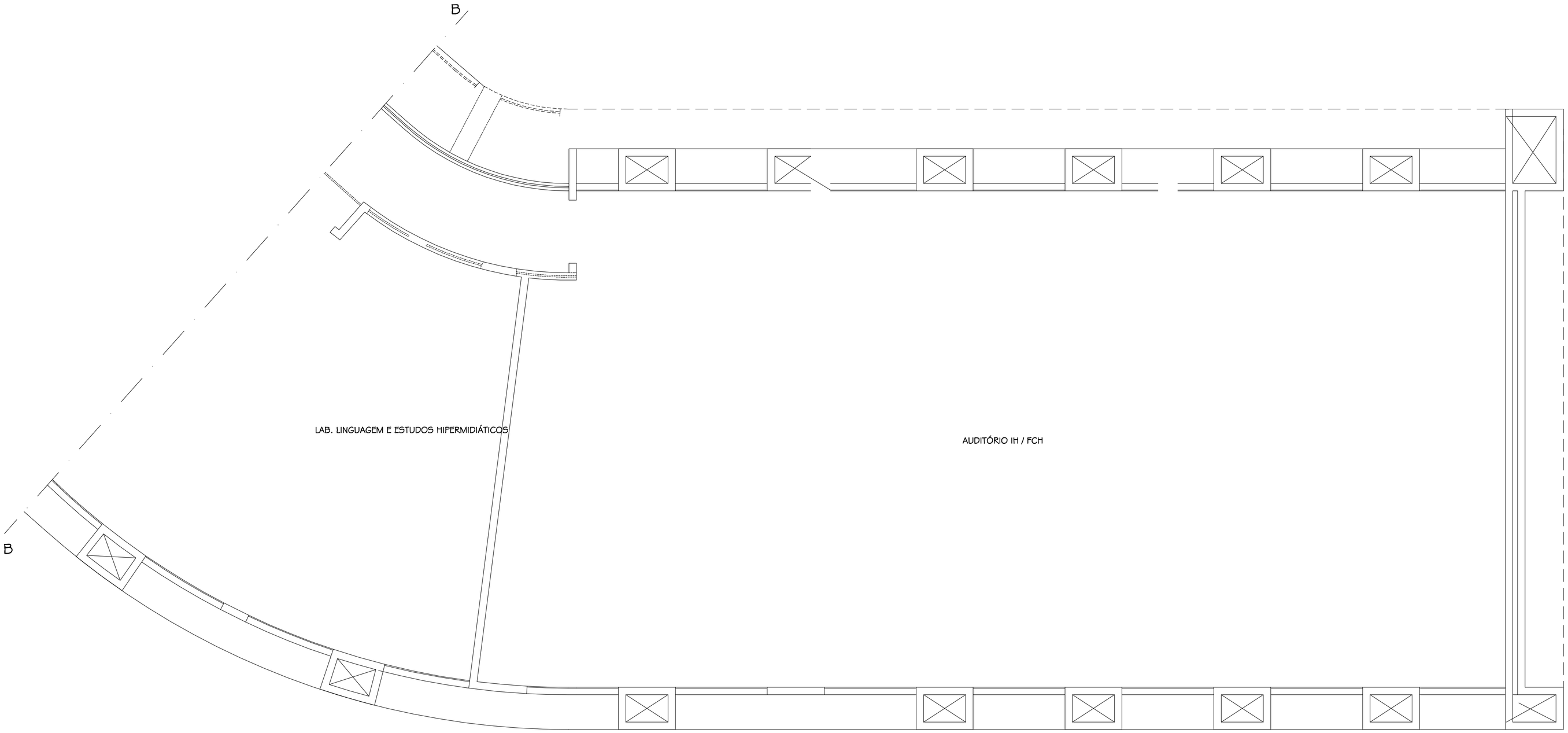

Planta Baixa - 2º Pavimento
Projeto Hidráulico - Água Fria
ESC: 1:50

SIMBOLOGIA DO PROJETO HIDRÁULICO

	TUBULAÇÃO DE ÁGUA FRIA, EM PVC
RG	REGISTRO DE GAVETA.
RP	REGISTRO DE PRESSÃO.
TB	TORNEIRA BÓIA.
	HIDRÔMETRO.
T	TORNEIRA.
VS	VASO SANITÁRIO.
BD	BIDÊ.
CH	CHUVEIRO.
LV	LAVATÓRIO.
DH	DUCHA HIGIÊNICA.
P	PIA.
TQ	TANQUE.
	TUBULAÇÃO QUE DESCE.
	TUBULAÇÃO QUE SOBE.
AF-00 Ø00	ESPECIFICAÇÃO DA TUBULAÇÃO DE ÁGUA FRIA EM PVC, E SEU DIÂMETRO.
AQ-00 Ø00	ESPECIFICAÇÃO DA TUBULAÇÃO DE ÁGUA QUENTE EM COBRE, E SEU DIÂMETRO.

NOTAS:

01- TODA TUBULAÇÃO DE ÁGUA FRIA, DEVERÁ SER EM PVC RÍGIDO SOLDÁVEL, PARA 7,5 Kgf/cm.

02- TODAS AS CONEXÕES PARA TUBULAÇÃO DE ÁGUA FRIA DEVERÃO SER EM PVC SOLDÁVEL.

03- A ALIMENTAÇÃO DE ÁGUA VEM DO RESERVATÓRIO CENTRAL DO CAMPUS, ESSA ALIMENTAÇÃO DEVE SER CONTÍNUA, AS CAIXAS DÁGUA CONSTANTES NA EDIFICAÇÃO SÃO APENAS UMA RESERVA EM CASO DE INTERRUPÇÃO MOMENTÂNEA.

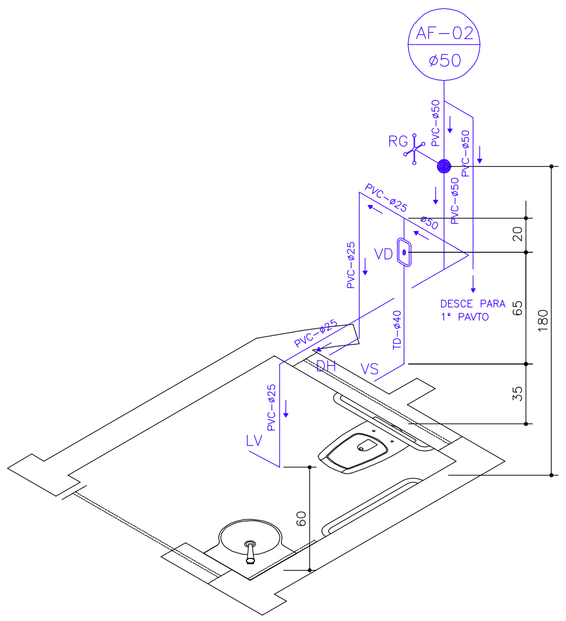

Isométrico 02: I.S. PNE Masculino
Água Fria - 2º Pavto
ESC: 1:25

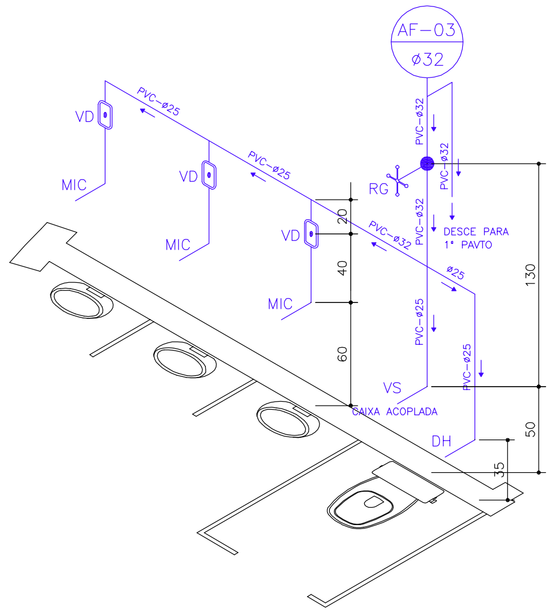

Isométrico 03: I.S. Masculino
Água Fria - 2º Pavto
ESC: 1:25

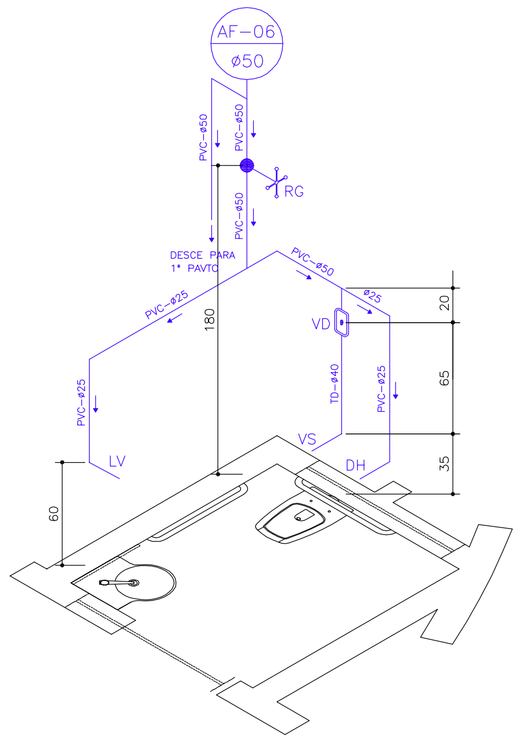

Isométrico 06: I.S. PNE Feminino
Água Fria - 2º Pavto
ESC: 1:25

Nº:	DATA	RESPONSÁVEL	DESCRIÇÃO DA REVISÃO:

FASE: PROJETO HIDROSANITÁRIO

CENTRO DE ESTUDOS DA HUMANIDADE
CAMPUS DIAMANTINA
RODOVIA MG 367, KM 583, Nº 5000 - ALTO DA JACUBA - DIAMANTINA/MG

UFVJM

PROPRIETÁRIO: UNIVERSIDADE FEDERAL DOS VALES DO JEQUITINHONHA E MUCURI — CNPJ 16.888.315/0001-57

TÍTULO
PROJETO HIDRÁULICO
PLANTA BAIXA, 2º PAVTO (PARTE 3), ISOMÉTRICOS, SIMBOLOGIA E NOTAS

AUTOR PROJETO ARQUITETÔNICO / RT:
MACEDO SIQUEIRA PROJETOS & ENGENHARIA LTDA-ME
CNPJ: 09.566.686/0001-57
RT: ENG. CIVIL: ANTÔNIO AUGUSTO DE MACEDO - CREA: 81.746/DMG
RUA MARGARIDA CORTONA Nº799, CANAAN, SETE LAGOAS/MG
FONES: (31) 3771-0554 / 9997-3184
A.MACEDO Projetos e Engenharia
www.amacedoengenharia.com.br
Fones: (31) 3771-0554 / 9997-3184

VERSÃO:	DATA:	AUTOCAD:	FOLHA:
VERSAO 1	28.07.2011	JIUSEPE GÁSPARI	06/14

ARQUIVO: UFVJM_CESTHUM_ARQEX_V01F02-07_R00 - HID

Your complimentary use period has ended. Thank you for using PDF Complete.
Click Here to upgrade to Unlimited Pages and Expanded Features