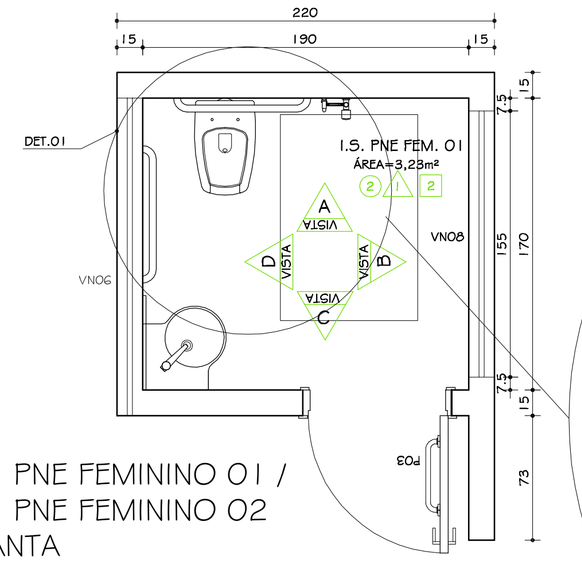

I.S. PNE FEMININO 01 /
I.S. PNE FEMININO 02
PLANTA
ESC. 1:25

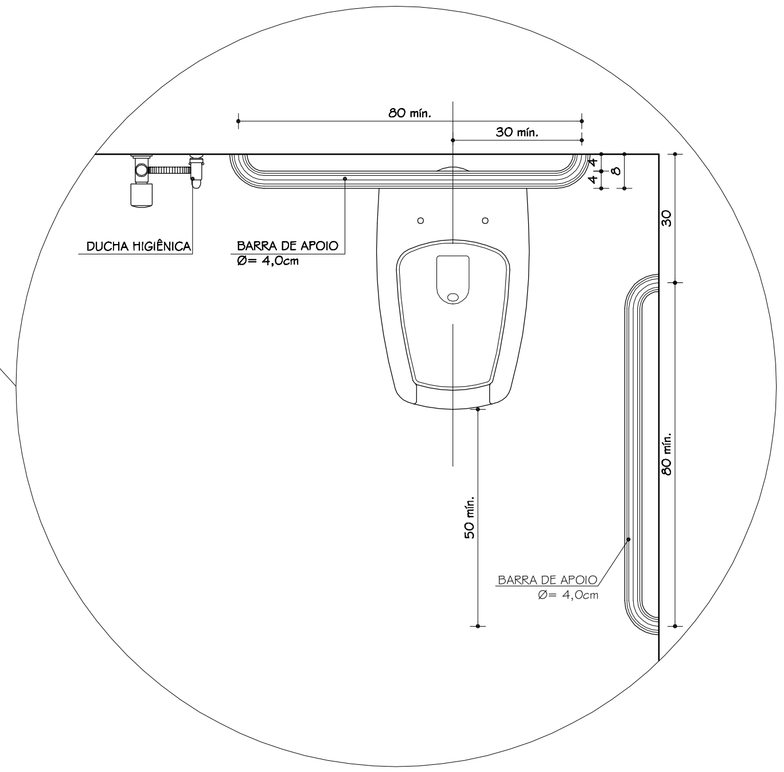

DET.01 - PNE
VISTA SUPERIOR
ESC. 1:10

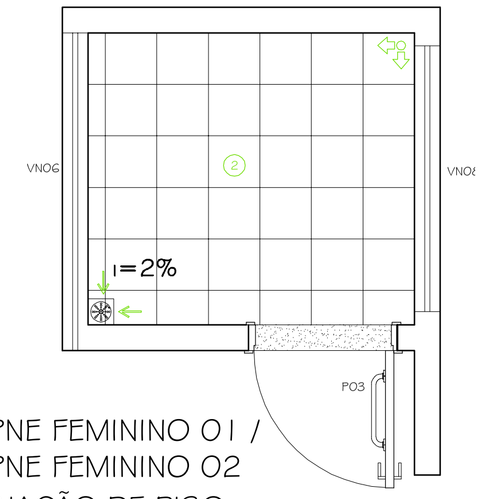

I.S. PNE FEMININO 01 /
I.S. PNE FEMININO 02
PAGINAÇÃO DE PISO
ESC. 1:25

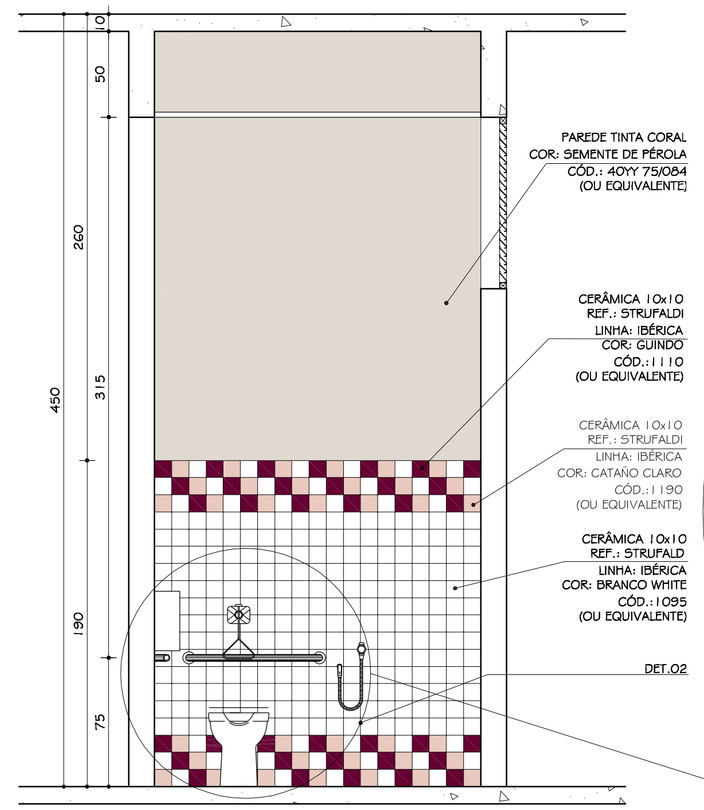

I.S. PNE FEMININO 01 /
I.S. PNE FEMININO 02
VISTA A
ESC. 1:25

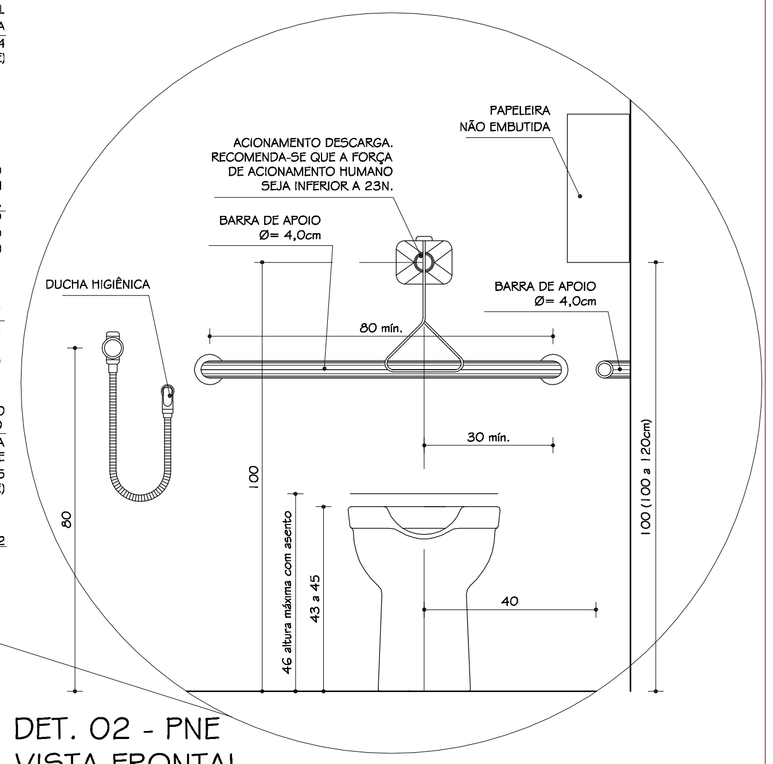

DET. 02 - PNE
VISTA FRONTAL
ESC. 1:10

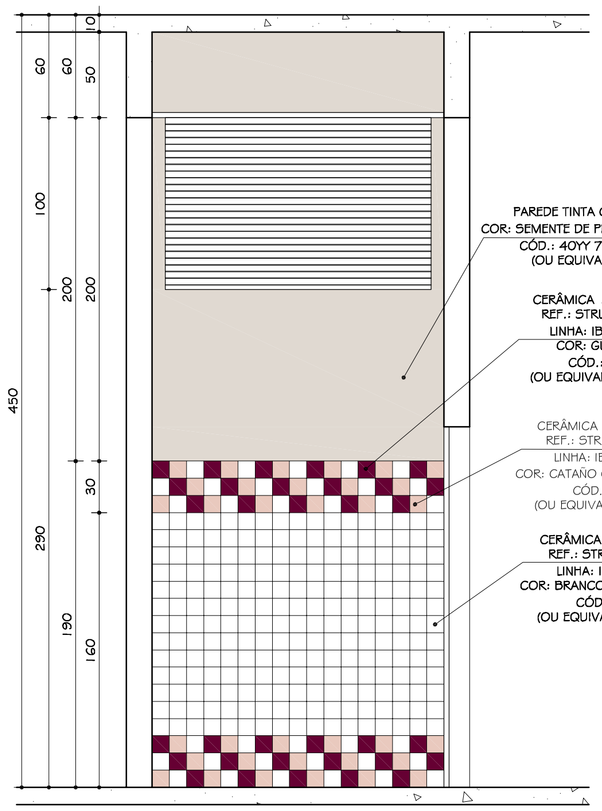

I.S. PNE FEMININO 01 /
I.S. PNE FEMININO 02
VISTA B
ESC. 1:25

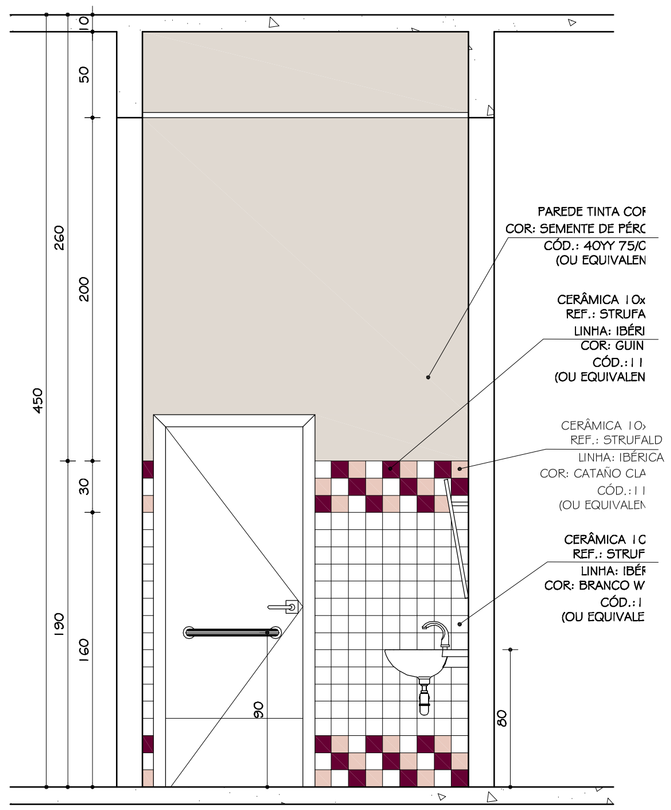

I.S. PNE FEMININO 01 /
I.S. PNE FEMININO 02
VISTA C
ESC. 1:25

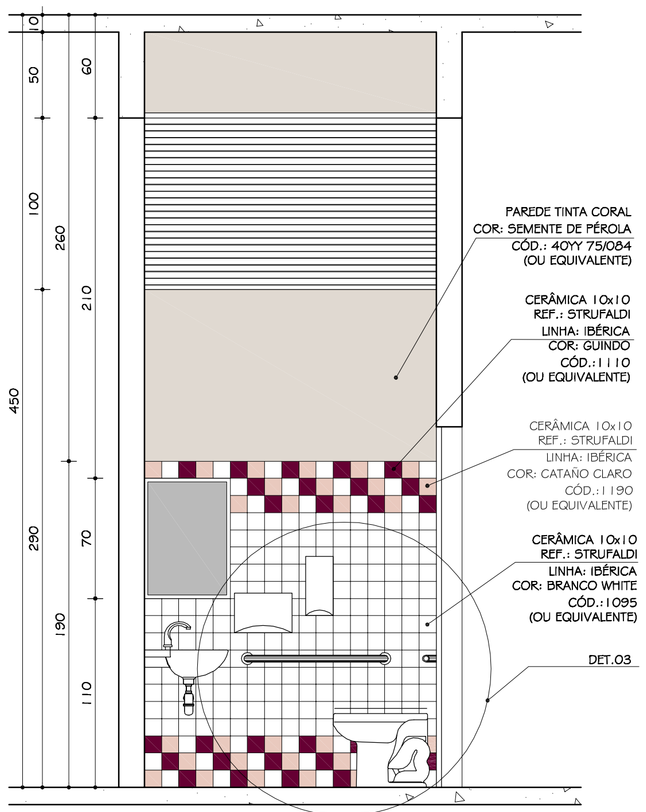

I.S. PNE FEMININO 01 /
I.S. PNE FEMININO 02
VISTA D
ESC. 1:25

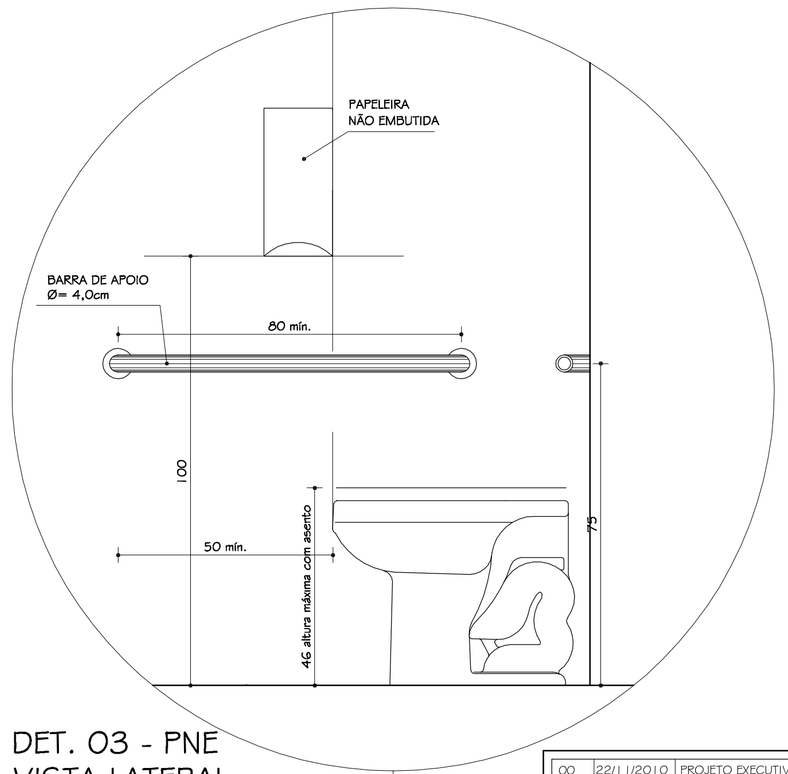

DET. 03 - PNE
VISTA LATERAL
ESC. 1:10

OBS.:

01 -BACIA COM CAIXA ACOPLADA DUPLO ACIONAMENTO (DUAL FLUX) REF.: DECA LINHA:DUNA CÓD: CP 707 ACABAMENTO: GE 17 BRANCO GELO (OU EQUIVALENTE)

02 - BACIA CONVENCIONAL HANDICAPPED REF.: CELITE LINHA: STYLUS EXCELLENCE CÓD.: 54309 COR: BRANCO (OU EQUIVALENTE) PARA I.S.PNE

03 - VÁLVULA DE DESCARGA REF.: DOCOL MODELO: ANTIVANDALISMO CÓD.: 01505006 COM ACABAMENTO PARA VÁLVULA DE DESCARGA REF.:DOCOL MODELO: PRESSMATIC BENEFIT CÓD.: 00184906 (OU EQUIVALENTE) PARA I.S.PNE

04 - MICTÓRIO REF.: CELITE CÓD.: 082820 COR: BRANCO (OU EQUIVALENTE)

05 - CUBA DE EMBUTIR OVAL REF.: CELITE CÓD.: 10116 COR: BRANCO (OU EQUIVALENTE)

06 - LAVATÓRIO DE CANTO MARCA: DECA LINHA: MASTER CÓD.: L76 COR: BRANCO GELO (OU EQUIVALENTE) PARA I.S.PNE

07 - TORNEIRA PRESSMATIC COMPACT DE MESA MARCA: DOCOL LINHA: DOCOLMATIC CÓD.: 17606006 (OU EQUIVALENTE)

08 - TORNEIRA DE MESA COM SENSOR MARCA: DOCOL LINHA: DOCOL ELETRIC ZENIT CÓD.: 00464806 (OU EQUIVALENTE) PARA I.S. PNE

09 - DUCHA HIGIÊNICA MARCA: DECA LINHA: STICK CÓD.:1984 C84 ACT ACABAMENTO: CROMADO (OU EQUIVALENTE)

10 - PARA PAPEL HIGIÊNICO REF.: KIMBERLY-CLARK LINHA: WINDOWS CÓD.: 30176276 (OU EQUIVALENTE)

11 - DISPENSER COMPACT PARA TOALHA DE PAPEL REF.: KIMBERLY-CLARK LINHA: WINDOWS CÓD.: 30176113 (OU EQUIVALENTE)

12 - DISPENSADOR DE SABONETE REF.: DOCOL LINHA: DOCOLMATIC CÓD.: 17200006 (OU EQUIVALENTE)

13 - ESPELHO CRISTAL FLOAT 4mm BORDAS BISOTADAS COLADO (OU EQUIVALENTE)

OBS.:
- VER TABELA DE ESQUADRIAS E DE REVESTIMENTOS NA FOLHA 03/26;

Nº	DATA	DESCRIÇÃO DA REVISÃO:
00	22/11/2010	PROJETO EXECUTIVO

FASE: PROJETO ARQUITETÔNICO EXECUTIVO

OBSERVAÇÕES: CONFERIR MEDIDAS NA OBRA

COMPLEXO MUSEU E ARQUIVO HISTÓRICO
CAMPUS DIAMANTINA
RODOVIA MG 367, KM 583, Nº 5000 - ALTO DA JACUBA - DIAMANTINA/MG

PROPRIETÁRIO: UNIVERSIDADE FEDERAL DOS VALES DO JEQUITINHONHA E MUCURI
CNPJ 16.888.315/0001-57

UFVJM

TÍTULO: DETALHAMENTO I.S. PNE FEM.01/ I.S. PNE FEM.02

AUTOR PROJETO ARQUITETÔNICO / RT:
SEBASTIÃO DE OLIVEIRA LOPES
CREA 8474/D - MG

DETALHAMENTO: TREC - TOMAZ RIGOTTO ENGENHARIA E CONSTRUÇÕES LTDA
CREA 27.670 - MG

VERSÃO: VERSAO 1

FOLHA: 21/29

ARQUIVO: UFVJM_MUSEUARQHIST_ARQEX_V01F18-22_R00

	2	3		2	3
3		2	3		2
2	3		2	3	

LEGENDA:
1 - CERÂMICA STRUFALDI LINHA: IBÉRICA
COR: GUINDO - PEI 02 - CÓD.:1110
2 - CERÂMICA STRUFALDI LINHA: IBÉRICA
COR: CATAÑO CLARO - PEI 03 - CÓD.:1190
3 - CERÂMICA STRUFALDI LINHA: ECONÔMICA
COR: BRANCO GELO - PEI 04 - CÓD.:1090

Your complimentary use period has ended. Thank you for using PDF Complete.
Click Here to upgrade to Unlimited Pages and Expanded Features