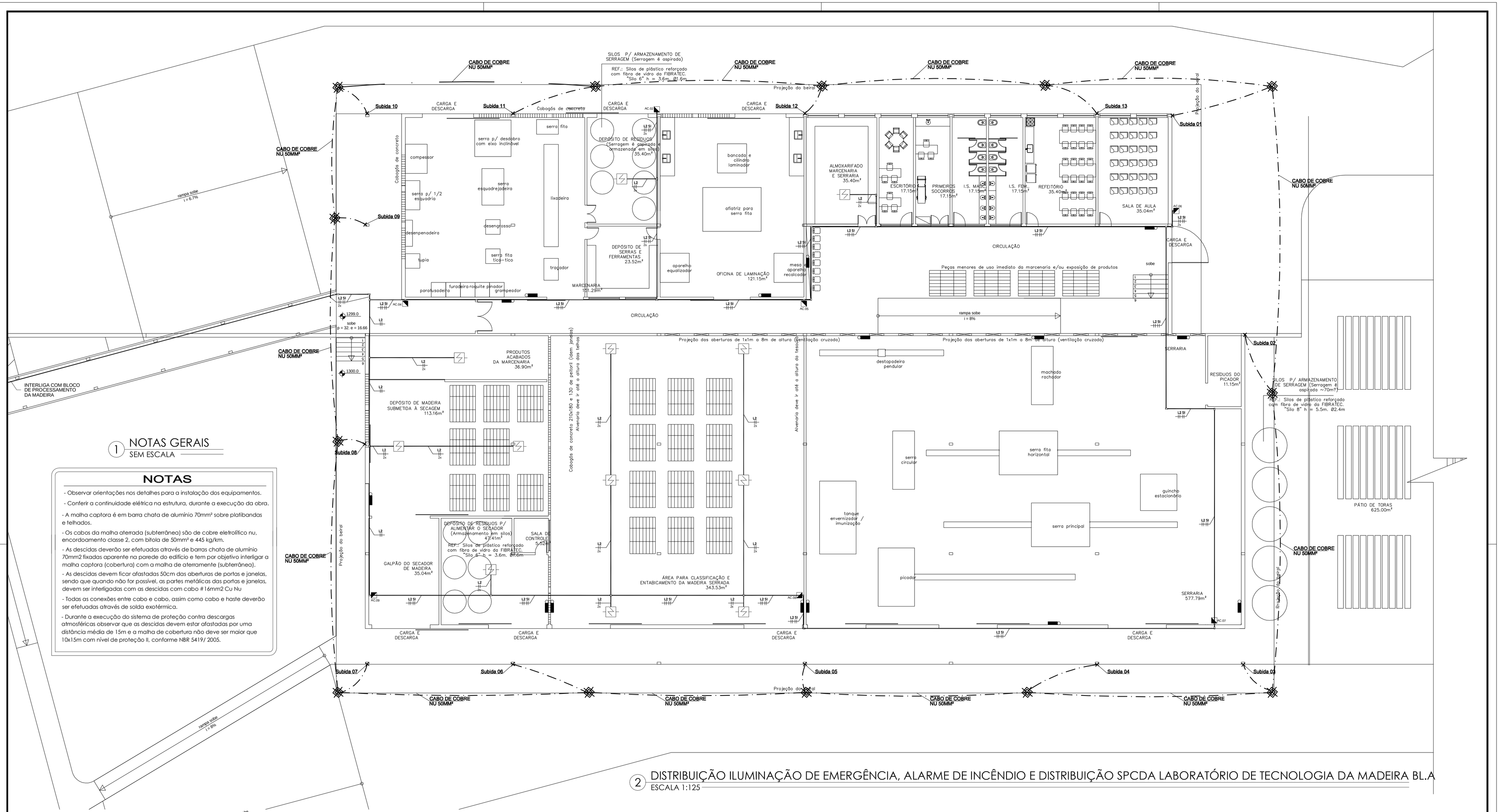

1 NOTAS GERAIS
SEM ESCALA

NOTAS

- Observar orientações nos detalhes para a instalação dos equipamentos.
- Conferir a continuidade elétrica na estrutura, durante a execução da obra.
- A malha captora é em barra chata de alumínio 70mm² sobre platibandas e telhados.
- Os cabos da malha aterrada (subterrânea) são de cobre eletrolítico nu, encordoamento classe 2, com bitola de 50mm² e 445 kg/km.
- As descidas deverão ser efetuadas através de barras chata de alumínio 70mm2 fixadas aparente na parede do edifício e tem por objetivo interligar a malha captora (cobertura) com a malha de aterramente (subterrânea).
- As descidas devem ficar afastadas 50cm das aberturas de portas e janelas, sendo que quando não for possível, as partes metálicas das portas e janelas, devem ser interligadas com as descidas com cabo #16mm2 Cu Nu
- Todas as conexões entre cabo e cabo, assim como cabo e haste deverão ser efetuadas através de solda exotérmica.
- Durante a execução do sistema de proteção contra descargas atmosféricas observar que as descidas devem estar afastadas por uma distância média de 15m e a malha de cobertura não deve ser maior que 10x15m com nível de proteção II, conforme NBR 5419/ 2005.

2 DISTRIBUIÇÃO ILUMINAÇÃO DE EMERGÊNCIA, ALARME DE INCÊNDIO E DISTRIBUIÇÃO SPCDA LABORATÓRIO DE TECNOLOGIA DA MADEIRA BL.A
ESCALA 1:125

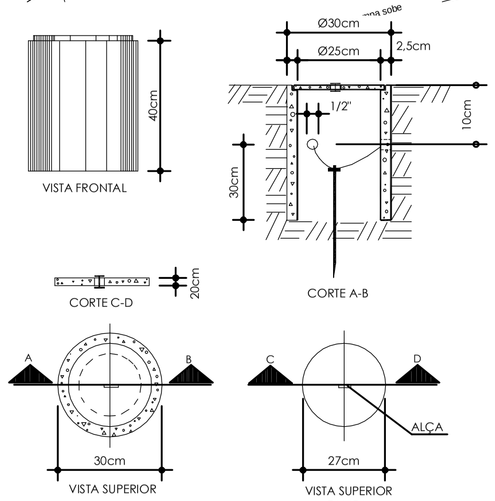

3 DETALHE CAIXA DE INSPEÇÃO
SEM ESCALA

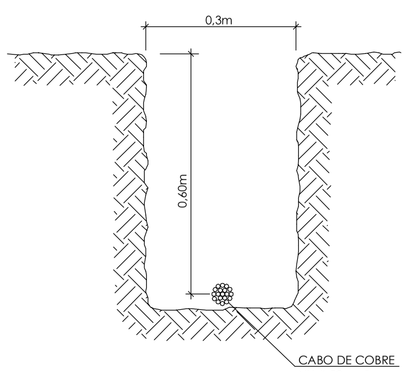

4 DETALHE VALA ATERRAMENTO
SEM ESCALA

5 SIMBOLOGIA
SEM ESCALA

SIMBOLOGIA PREVENTIVO

SÍMBOLO	DESCRIÇÃO
L2 S1	CONDUTORES: SINALIZAÇÃO ENDEREÇAVEIS LAÇO E SIRENE RESPECTIVAMENTE
	ELETRODUTO DE FERRO GALVANIZADO A FOGO, DE SOBREPOR Ø1" OU INDICADO NO TETO
	CABO DE COBRE NU #50MM² DE COBRE Nu À 60CM DO SOLO,
	CONDULETE DE ALUMINIO COM TAMPA CEGA ROSQUEAVEL Ø3/4" OU INDICADO, MÚLTIPLAS SAÍDAS
	INDICAÇÃO DE ELETRODUTO QUE DESCE Ø3/4" OU INDICADO
	INDICAÇÃO DE ELETRODUTO QUE SOBE Ø3/4" OU INDICADO
	BLOCO AUTONOMO DE ILUMINAÇÃO DE EMERGÊNCIA COM LEDS E AUTONOMIA DE 3HORAS ININTERRUPTAS CONFORME DETALHE
	INDICAÇÃO DE DESCIDA DO SPCDA EM BARRA CHATA DE ALUMÍNIO #70MM² APARENTE NA ALVENARIA PARA INTERLIGAR A MALHA CAPTORA E MALHA DE ATERRAMENTO
	CAIXA DE INSPEÇÃO EM CONCRETO Ø30X40CM, COM TAMPA DE FERRO COM ALÇA, HASTE DE ATERRAMENTO Ø5/8"X2,44M COBREADA ALTA CAMADA, DEVERÁ POSSUÍR CONECTOR PARA MEDIÇÃO DE ATERRAMENTO CONFORME DETALHE
	ACIONADOR MANUAL DE INCÊNDIO TIPO ENDEREÇAVEL COM SIRENE ACOPLADA E BARREIRA FÍSICA PLÁSTICA PARA EVITAR ESTILHAÇAMENTO E ACIONAMENTO INDEVIDO, INSTALADA A H=1.30M DO PISO CONFORME NBR 17240/2010
1A	CAPTOR AÉREO, TIPO TERMINAL AÉREO EM BARRA CHATA DE ALUMINIO #70MM²
	DETECTOR DE FUMAÇA (DEVIDO A ÁREA SER DE BASTANTE POEIRA, PREVER MANUTENÇÃO COM MAIOR FREQUENCIA
	BARRA CHATA DE ALUMÍNIO #70MM² SOBRE PLATIBANDAS E TELHADOS

COMPLEXO E TECNOLOGIA DA MADEIRA - CAMPUS DIAMANTINA

RODOVIA MG 367, KM 583, Nº 5000 - ALTO DA JACUBA - DIAMANTINA - MG

PROPRIETÁRIO
UNIVERSIDADE FEDERAL DOS VALES DO JEQUITINHONHA E MUCURI

RESPONSÁVEL TÉCNICO
Eng Antonio Narloch Neto
CREA-SC 026018-2
(ASSINATURA DO RESPONSÁVEL TÉCNICO)

PROJETO ELÉTRICO PREVENTIVO

DESENHO
EQUIPE IOCH

REFERÊNCIAS
DIST. ALARME DE INCÊNDIO, ILUMINAÇÃO DE EMERGÊNCIA E DIST. SISTEMA SPCDA DETALHES GERAIS E SIMBOLOGIA

PROJETO Nº **036-11** | DATA **08/08/2011** | FOLHA **EI-01**
ESCALA **INDICADA** | Nº DE FOLHAS **13**

ioch engenharia simultânea
Rua General Andrade Neves, 158 - América - Joinville - SC - CEP 89204-410
(0~47)3028-7770 - ioch@ioch.eng.br - www.ioch.eng.br

Your complimentary use period has ended. Thank you for using PDF Complete.
Click Here to upgrade to Unlimited Pages and Expanded Features