V137 (15 x 70)
1:75

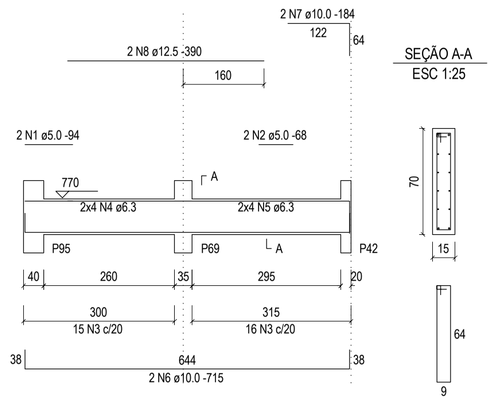

V138 (15 x 50)
1:75

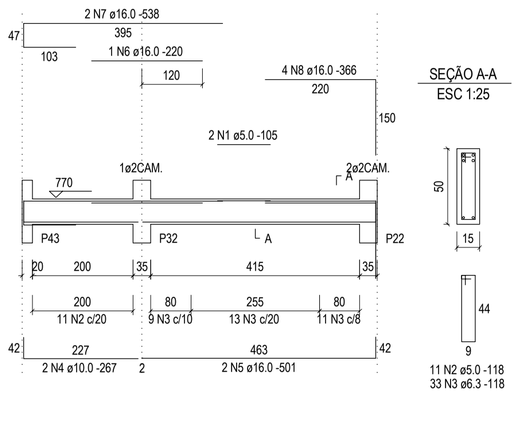

V139 (20 x 60)
1:75

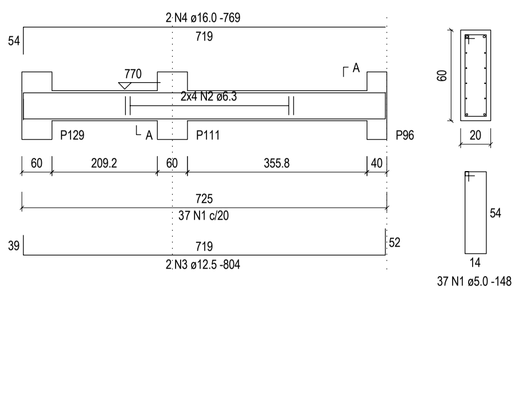

V140 (15 x 70)
1:75

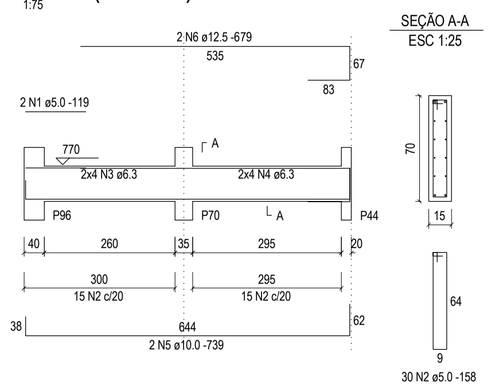

V141 (20 x 50)
1:75

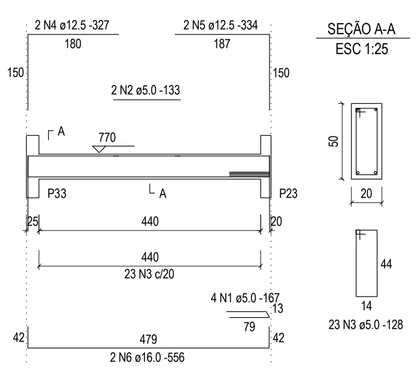

V142 (20 x 85)
1:75

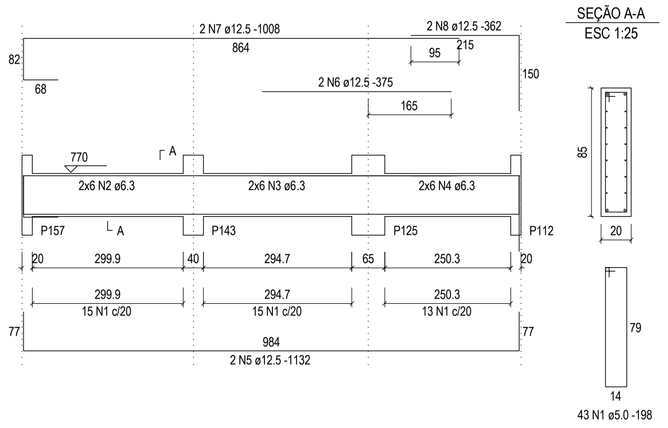

V143 (20 x 50)
1:75

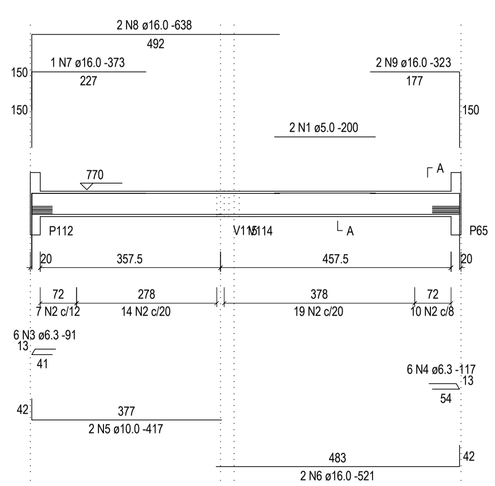

V144 (20 x 60)
1:75

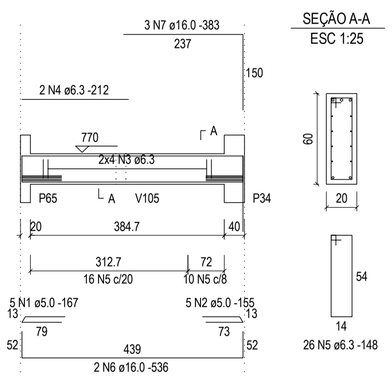

V145 (20 x 85)
1:75

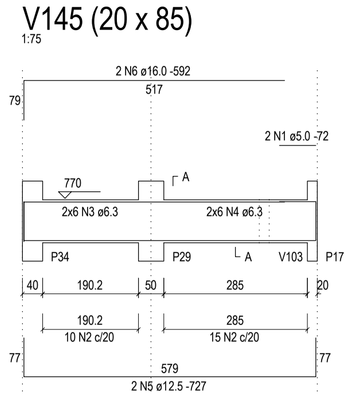

V146 (20 x 50)
1:75

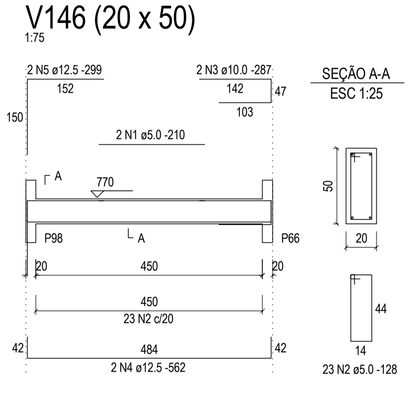

V147 (15 x 40)
1:75

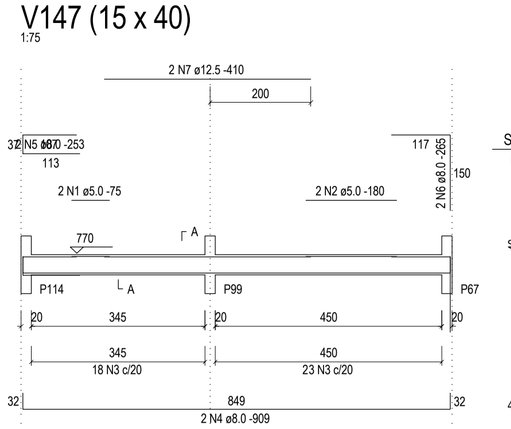

V148 (20 x 85)
1:75

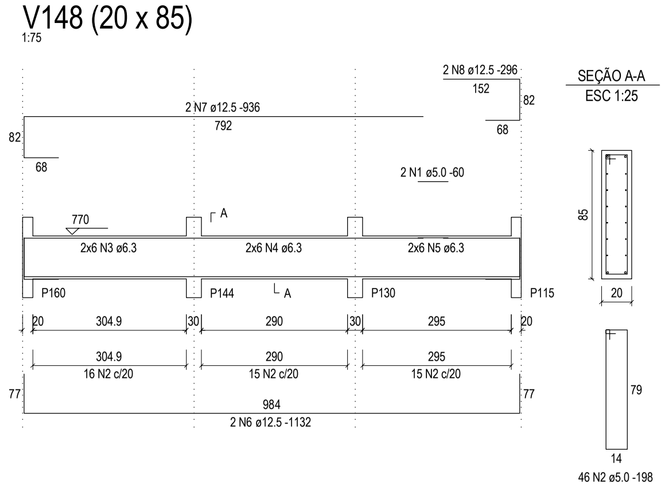

V149 (20 x 85)
1:75

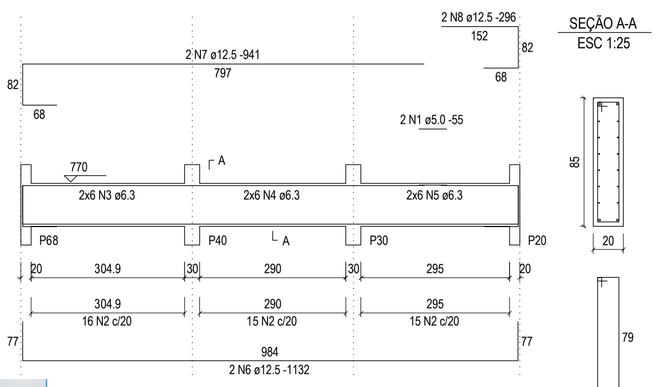

V150 (15 x 60)
1:75

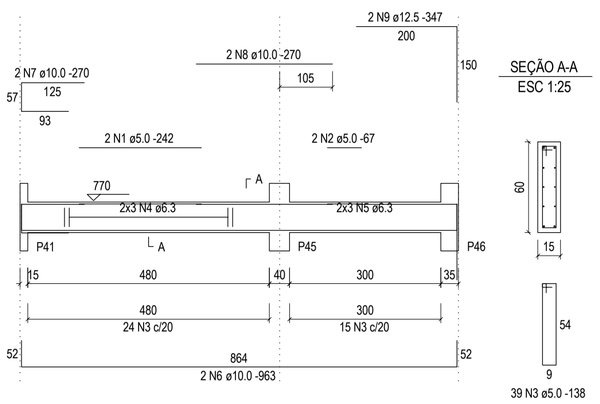

V151 (15 x 60)
1:75

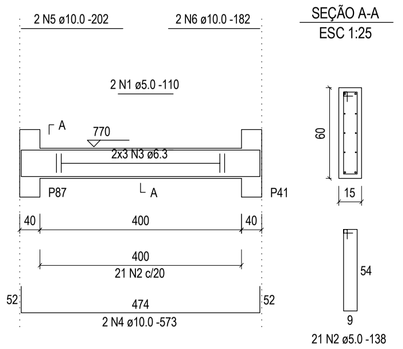

V153 (20 x 50)
1:75

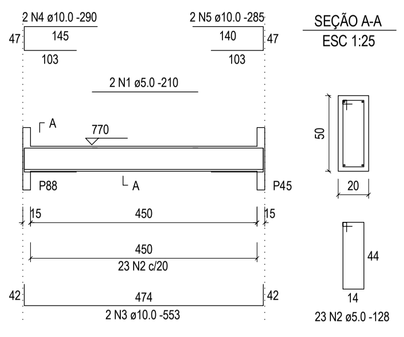

V155 (15 x 40)
1:75

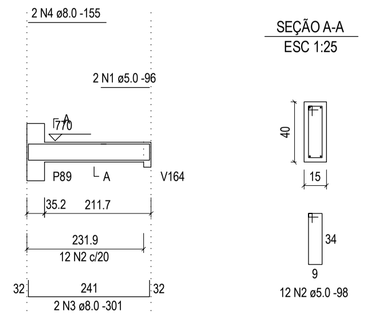

V167 (15 x 40)
1:75

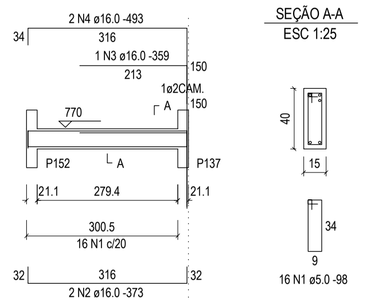

V165 (20 x 50)
1:75

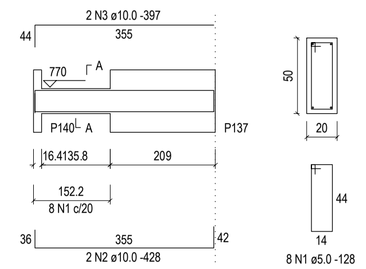

V170 (15 x 40)
1:75

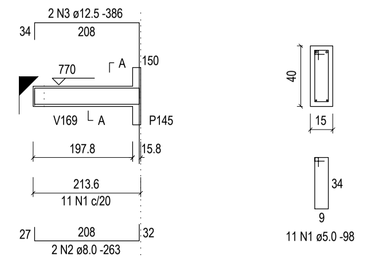

Relação do aço

ELEMENTO	AÇO	N	DIAM	Q	UNIT (cm)	C.TOTAL (cm)
V137	CA60	1	5.0	2	54	108
	CA60	2	5.0	2	68	136
	CA60	3	5.0	31	158	4898
	CA50	4	6.3	8	CORR	2032
	CA50	5	6.3	8	CORR	2752
	CA50	6	10.0	2	715	1430
	CA50	7	10.0	2	184	368
	CA50	8	12.5	2	390	780
V138	CA60	1	5.0	2	105	210
	CA60	2	5.0	11	118	1298
	CA60	3	6.3	33	118	3894
	CA50	4	10.0	2	267	534
	CA50	5	16.0	2	501	1002
	CA50	6	16.0	1	220	220
	CA50	7	16.0	2	538	1076
	CA50	8	16.0	4	366	1464
V139	CA60	1	5.0	37	148	5476
	CA50	2	6.3	8	CORR	5752
	CA50	3	12.5	2	804	1608
	CA50	4	16.0	2	769	1538
V140	CA60	1	5.0	2	119	238
	CA60	2	5.0	30	158	4740
	CA50	3	6.3	8	CORR	2032
	CA50	4	6.3	8	CORR	2752
	CA50	5	10.0	2	739	1478
	CA50	6	12.5	2	679	1358
V141	CA60	1	5.0	4	167	668
	CA60	2	5.0	2	133	266
	CA60	3	5.0	23	128	2944
	CA50	4	12.5	2	327	654
	CA50	5	12.5	2	334	668
	CA50	6	16.0	2	556	1112
V142	CA60	1	5.0	43	198	8514
	CA50	2	6.3	12	CORR	4368
	CA50	3	6.3	12	CORR	4728
	CA50	4	6.3	12	CORR	3948
	CA50	5	12.5	2	1132	2264
	CA50	6	12.5	2	375	750
	CA50	7	12.5	2	1008	2016
	CA50	8	12.5	2	362	724
V143	CA60	1	5.0	2	200	400
	CA60	2	5.0	50	128	6400
	CA60	3	6.3	6	91	546
	CA50	4	6.3	6	117	702
	CA50	5	10.0	2	417	834
	CA50	6	16.0	2	521	1042
	CA50	7	16.0	1	373	373
	CA50	8	16.0	2	638	1276
	CA50	9	16.0	2	323	646
V144	CA60	1	5.0	5	167	835
	CA60	2	5.0	5	155	775
	CA50	3	6.3	8	CORR	3512
	CA50	4	6.3	2	212	424
	CA50	5	6.3	26	148	3848
	CA50	6	16.0	2	536	1072
	CA50	7	16.0	3	383	1149
V145	CA60	1	5.0	2	72	144
	CA60	2	5.0	25	198	4950
	CA50	3	6.3	12	CORR	3288
	CA50	4	6.3	12	CORR	4188
	CA50	5	12.5	2	727	1454
	CA50	6	16.0	2	592	1184
V146	CA60	1	5.0	2	210	420
	CA60	2	5.0	23	128	2944
	CA50	3	10.0	2	287	574
	CA50	4	12.5	2	562	1124
	CA50	5	12.5	2	299	598
V147	CA60	1	5.0	2	75	150
	CA60	2	5.0	2	180	360
	CA50	3	5.0	41	98	4018
	CA50	4	8.0	2	909	1818
	CA50	5	8.0	2	253	506
	CA50	6	8.0	2	265	530
	CA50	7	12.5	2	410	820
V148	CA60	1	5.0	2	60	120
	CA60	2	5.0	46	198	9108
	CA50	3	6.3	12	CORR	4188
	CA50	4	6.3	12	CORR	4128
	CA50	5	6.3	12	CORR	4068
	CA50	6	12.5	2	1132	2264
	CA50	7	12.5	2	536	1072
	CA50	8	12.5	2	296	592
V149	CA60	1	5.0	2	55	110
	CA60	2	5.0	46	198	9108
	CA50	3	6.3	12	CORR	4188
	CA50	4	6.3	12	CORR	4128
	CA50	5	6.3	12	CORR	4068
	CA50	6	12.5	2	1132	2264
	CA50	7	12.5	2	941	1882
	CA50	8	12.5	2	296	592
V150	CA60	1	5.0	2	242	484
	CA60	2	5.0	2	67	134
	CA60	3	5.0	39	138	5382
	CA50	4	6.3	6	CORR	3174
	CA50	5	6.3	6	CORR	2214
	CA50	6	10.0	2	963	1926
	CA50	7	10.0	2	270	540
	CA50	8	10.0	2	270	540
	CA50	9	12.5	2	347	694
V151	CA60	1	5.0	2	110	220
	CA60	2	5.0	21	138	2898
	CA50	3	6.3	6	CORR	2844
	CA50	4	10.0	2	573	1146
	CA50	5	10.0	2	202	404
	CA50	6	10.0	2	182	364
V153	CA60	1	5.0	2	210	420
	CA60	2	5.0	23	128	2944
	CA50	3	10.0	2	553	1106
	CA50	4	10.0	2	290	580
	CA50	5	10.0	2	285	570
V155	CA60	1	5.0	2	96	192
	CA60	2	5.0	12	98	1176
	CA50	3	8.0	2	301	602
	CA50	4	8.0	2	155	310
V165	CA60	1	5.0	8	128	1024
	CA50	2	10.0	2	428	856
	CA50	3	10.0	2	397	794
V167	CA60	1	5.0	16	98	1568
	CA50	2	16.0	2	373	746
	CA50	3	16.0	1	359	359
	CA50	4	16.0	2	493	986
V170	CA60	1	5.0	11	98	1078
	CA50	2	8.0	2	263	526
	CA50	3	12.5	2	386	772

Resumo do aço

AÇO	DIAM	C.TOTAL (m)	PESO (kg)
CA50	6.3	832.6	203.7
	8.0	43	16.9
	10.0	140.5	86.6
	12.5	243	234.1
	16.0	169.7	267.8
CA60	5.0	889.5	137.1
PESO TOTAL			
CA50	809.1		
CA60	137.1		

Vol. de concreto total (C-25) = 14.21 m³
Área de forma total = 178.01 m²

Nº:	DATA	RESPONSÁVEL	DESCRIÇÃO DA REVISÃO:

FASE:
PROJETO ESTRUTURAL

PAVILHÃO DE SALAS DE AULA II
CAMPUS JK / DIAMANTINA
RODOVIA MG 367, KM 583, Nº 5000 - ALTO DA JACUBA - DIAMANTINA/MG

PROPRIETÁRIO: UNIVERSIDADE FEDERAL DOS VALES DO JEQUITINHONHA E MUCURI
CNPJ 16.888.315/0001-57

UFVJM

TÍTULO
VIGAS DO PAVIMENTO TIPO - PARTE 04

AUTOR PROJETO ARQUITETÔNICO / RT:
MACEDO SIQUEIRA PROJETOS & ENGENHARIA LTDA-ME
CNPJ: 09.566.686/0001-57
RT: ENG. CIVIL: ANTÔNIO AUGUSTO DE MACEDO – CREA: 81.746/DMG
RUA MARGARIDA CORTONA Nº799, CANAAN, SETE LAGOAS/MG
FONES: (31) 3771-0554 / 9997-3184

A.MACEDO
Projetos e Engenharia
www.amacedoengenharia.com.br
Fones: (31) 3771-0554 / 9997-3184

VERSÃO:	DATA:	AUTOCAD:	FOLHA:
VERSÃO 1	30.08.2011		25/48

ARQUIVO: PAVILHÃO DE AULAS\PA2-PTB-1210(2 PAVTOS) - EST

. A1 (840x594cm)

JIUSEPE GASPARI

Your complimentary use period has ended. Thank you for using PDF Complete.
Click Here to upgrade to Unlimited Pages and Expanded Features