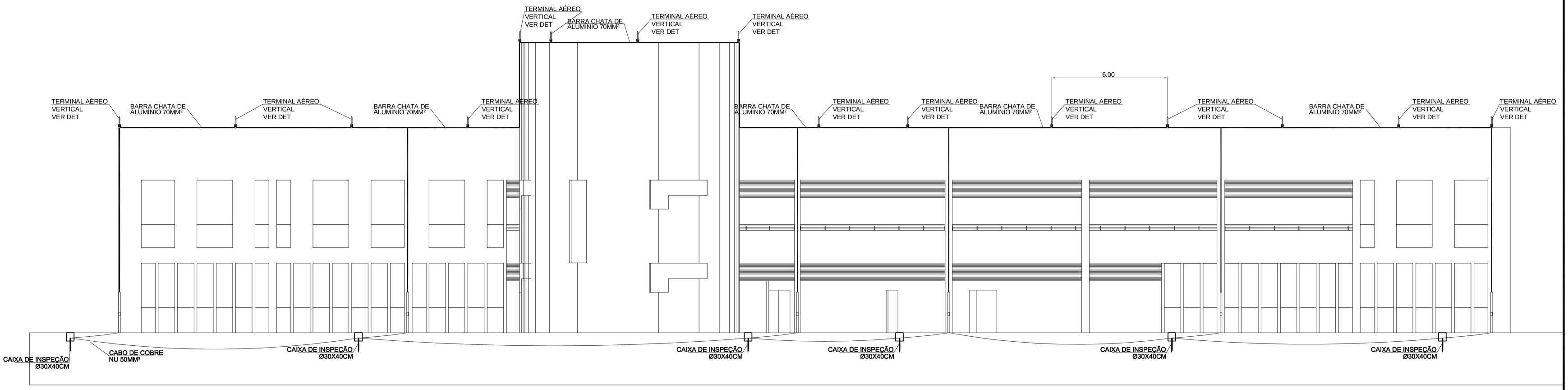

1 DISTRIBUIÇÃO VERTICAL SISTEMA DE SPCDA
ESCALA 1:75

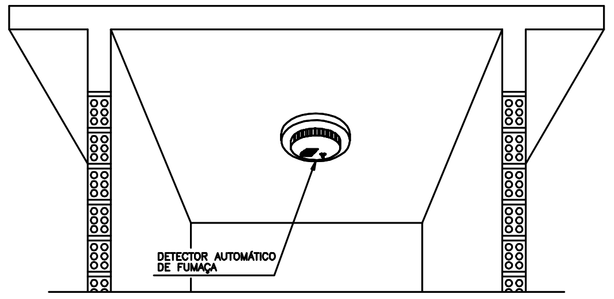

2 DETALHE DO DETECTOR
SEM ESCALA

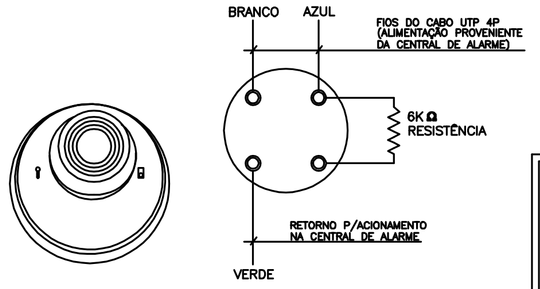

3 DETALHE DO DETECTOR ÓTICO DE FUMAÇA
SEM ESCALA

DETECTORES AUTOMÁTICOS
–>ACIONAM AUTOMATICAMENTE A CENTRAL DE ALARME DE INCÊNDIO
–>PELA PRESENÇA DE FUMAÇA (SENSORES DE FUMAÇA)

SIMBOLOGIA PREVENTIVO

SÍMBOLO	DESCRIÇÃO
14 51	CONDUTORES: SINALIZAÇÃO ENDEREÇAVEIS LAÇO E SIRENE RESPECTIVAMENTE
	ELETRODUTO DE FERRO GALVANIZADO A FOGO, DE SOBREPOR Ø3/4" OU INDICADO
	CABO DE COBRE NÚ #50MM² EMBUTIDO NO PISO À 60CM DO SOLO, COBRE A 98%
	CONDULETES DE ALUMINIO COM TAMPA CEGA ROSQUEAVEL Ø3/4" OU INDICADO, TIPO LR, C, LL, X e T RESPECTIVAMENTE
	INDICAÇÃO DE ELETRODUTO QUE DESCE Ø3/4" OU INDICADO
	INDICAÇÃO DE ELETRODUTO QUE SOBE Ø3/4" OU INDICADO
	BLOCO AUTONOMO DE ILUMINAÇÃO DE EMERGÊNCIA COM LEDS E AUTONOMIA DE 3HORAS INITERRUPTAS CONFORME DETALHE
	INDICAÇÃO DE PRUMADA DE BARRA DE AÇO Ø5/8" (VERGALHÃO) EMBUTIDA NO PILAR RE–BAR PARA INTERLIGAR A MALHA CAPTORA E MALHA DE ATERRAMENTO
	CAIXA DE INSPEÇÃO EM CONCRETO Ø30X40CM, COM TAMPA DE FERRO COM ALÇA, HASTE DE ATERRAMENTO Ø5/8"X2,44M COBREADA ALTA CAMADA, DEVERÁ POSSUIR CONECTOR PARA MEDIÇÃO DE ATERRAMENTO CONFORME DETALHE
	ACIONADOR MANUAL DE INCÊNDIO TIPO ENDEREÇAVEL COM SIRENE ACOPLADA E BARREIRA FÍSICA PLÁSTICA PARA EVITAR ESTILHAÇAMENTO E ACIONAMENTO INDEVIDO, INSTALADA A H=1.30M DO PISOCONFORME NBR 17420
1A	CAPTOR AÉREO, TIPO TERMINAL AÉREO EM BARRA DE ALUMINIO OU HASTE COBREADA, COM CONECTOR PARA INTERLIGAR A MALHA CAPTORA E BASE PARA FIXAÇÃO
1A	CAPTOR AÉREO, TIPO TERMINAL AÉREO EM BARRA DE ALUMINIO OU HASTE COBREADA, COM CONECTOR PARA INTERLIGAR A MALHA CAPTORA E BASE PARA FIXAÇÃO, COM ILUMINAÇÃO DE TOPO COM FOTO CÉLULA INCORPORADA AO SISTEMA

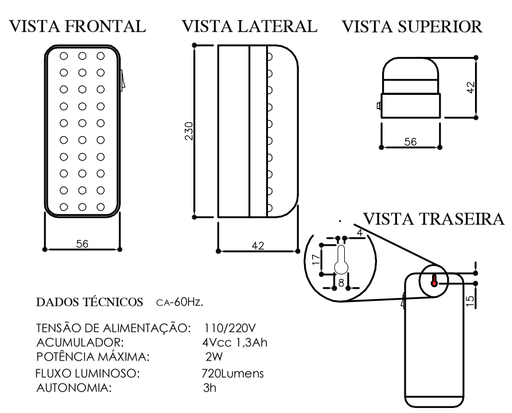

DADOS TÉCNICOS CA-60Hz.

TENSÃO DE ALIMENTAÇÃO:	110/220V
ACUMULADOR:	4Vcc 1,3Ah
POTÊNCIA MÁXIMA:	2W
FLUXO LUMINOSO:	720Lumens
AUTONOMIA:	3h

NOTAS
1- ACENDIMENTO AUTOMÁTICO NA FALTA DE ENERGIA ELÉTRICA
2- BATERIA GEL DE 4Vcc-1,3Ah, FORNECENDO AUTONOMIA DE 3 HORAS
3- CIRCUITO DE PROTEÇÃO DE DESCARGA EXCESSIVA DA BATERIA
4- INTERRUPTOR GERAL QUE DESATIVA CARREGADOR E LÂMPADA PARA EVITAR USO DESNECESSÁRIO
5- SINALIZAÇÃO DA FUNÇÃO "LIGADO", ATRAVÉS DE LED's NO PAINEL FRONTAL, DE FÁCIL LEITURA
6- CORPO EM POLIESTRENO NA COR BRANCA
7- COTAS EM MILIMETROS

4 DETALHE LUMINÁRIA COMPACTA COM LEDS
SEM ESCALA

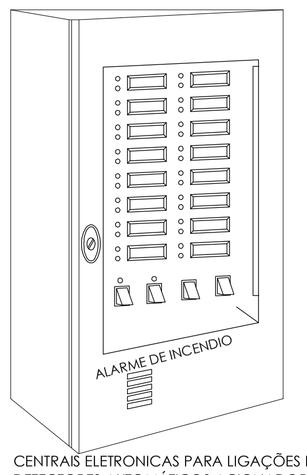

CENTRAIS ELETRONICAS PARA LIGAÇÕES DE DETECTORES AUTOMÁTICOS ACIONADORES MANUAIS E OU SINALIZADORES. A CENTRAL POSSUI UM MÍNIMO DE 2 LINHAS, SENDO POSSÍVEL A AMPLIAÇÃO, HAVENDO CAPACIDADE DE INSTALAÇÃO DE ATÉ 20 PONTOS POR LINHA DE DETECTORES E OU ACIONADORES.

CAPACIDADE: 01 A 16 LINHAS.

5 DETALHE CENTRAL DE ALARME
SEM ESCALA

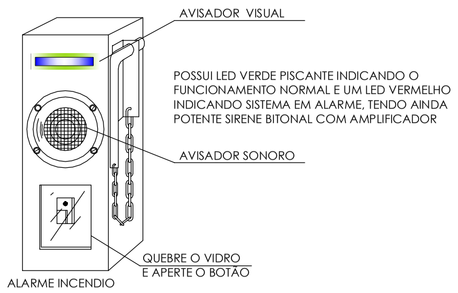

6 DETALHE ACIONADOR DE ALARME TIPO QUEBRA VIDRO COM SIRENE
SEM ESCALA

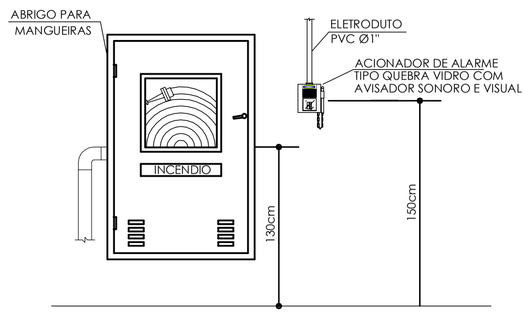

7 DETALHE ACIONADOR ALARME
S/ ESCALA

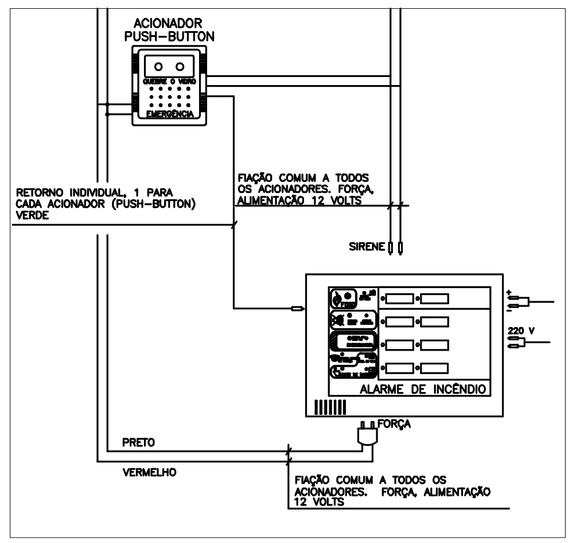

8 DETALHE LIGAÇÃO ACIONADORES
S/ ESCALA

CENTRO DE ESTUDOS DA HUMANIDADE - CAMPUS DIAMANTINA

RODOVIA MG 367, KM 583, Nº 5000 - ALTO DA JACUBA - DIAMANTINA/MG

PROPRIETÁRIO
UNIVERSIDADE FEDERAL DOS VALES DO JEQUITINHONHA E MUCURI
CNPJ: 16.888.315/0001-57

RESPONSÁVEL TÉCNICO
Eng Antonio Narloch Neto
CREA-SC 026018-2
(ASSINATURA DO RESPONSÁVEL TÉCNICO)

PROJETO ELÉTRICO PREVENTIVO

DESENHO: **Equipe IOCH**

REFERÊNCIAS
PRUMADA VERTICAL DO SPCDA, DET. ACIONADORES, DETALHE DETECTOR DE FUMAÇA, DETALHES GERAIS E SIMBOLOGIA

PROJETO Nº	DATA	FOLHA
037-11	27/06/2011	EI-04
ESCALA: INDICADA	Nº DE FOLHAS: 12	

ioch engenharia simultânea
Rua General Andrade Neves, 158 - América - Joinville - SC - CEP 89204-410
(0--47)3028-7770 - ioch@ioch.eng.br - www.ioch.eng.br

Your complimentary use period has ended. Thank you for using PDF Complete.
Click Here to upgrade to Unlimited Pages and Expanded Features