PAISAGISMO - MARCAÇÃO DE CANTEIROS
ESC. 1:500

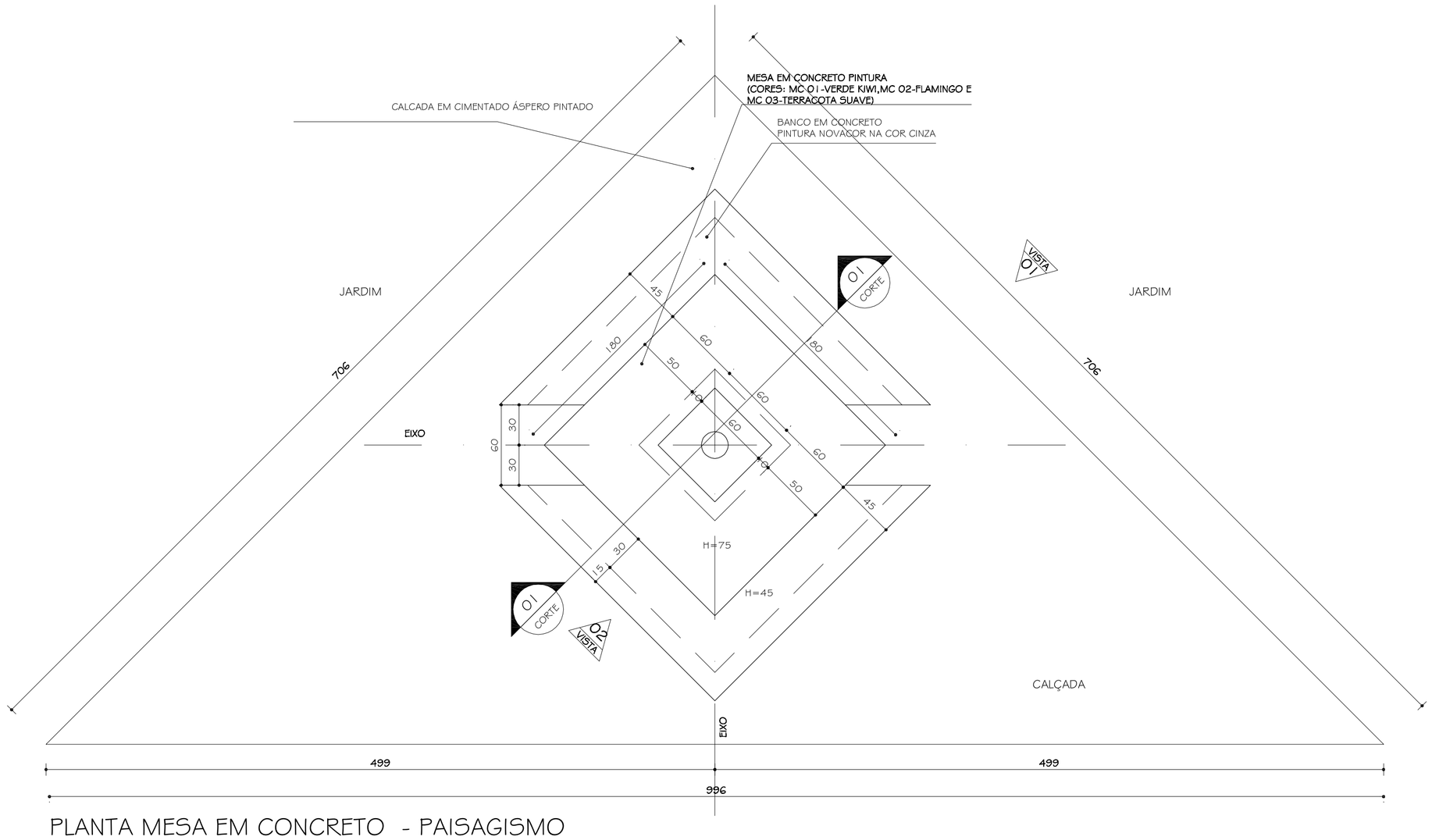

PLANTA MESA EM CONCRETO - PAISAGISMO
ESC. 1:25

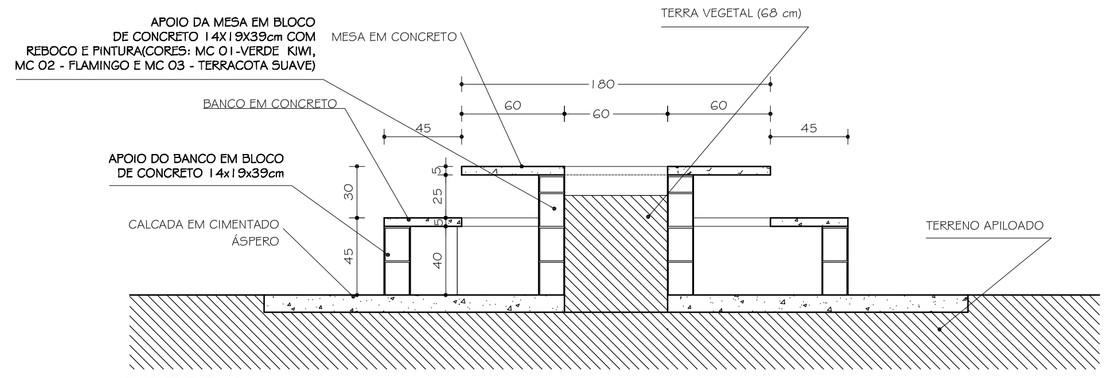

CORTE 1
ESC. 1:25

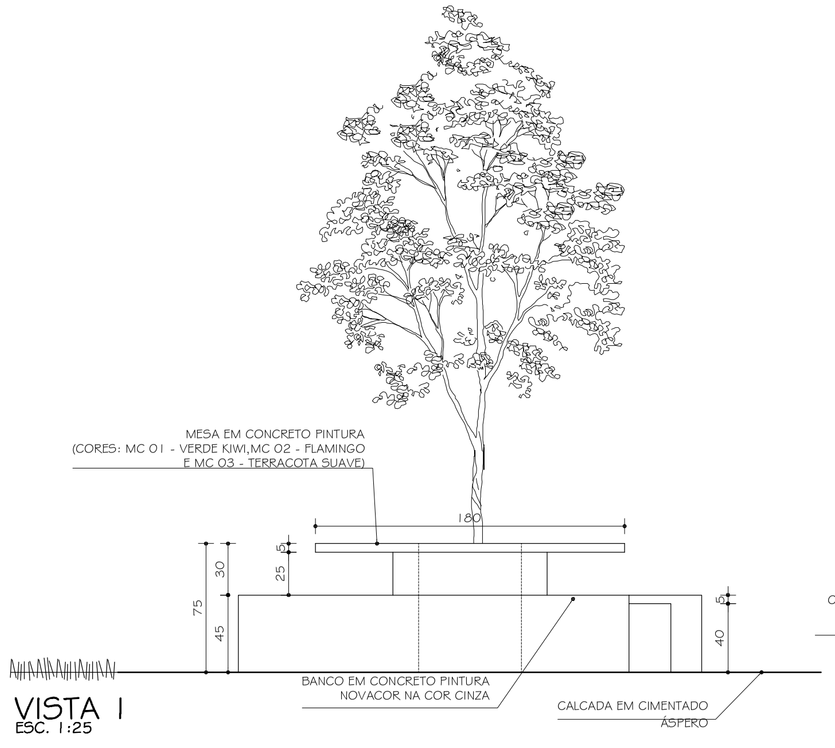

VISTA 1
ESC. 1:25

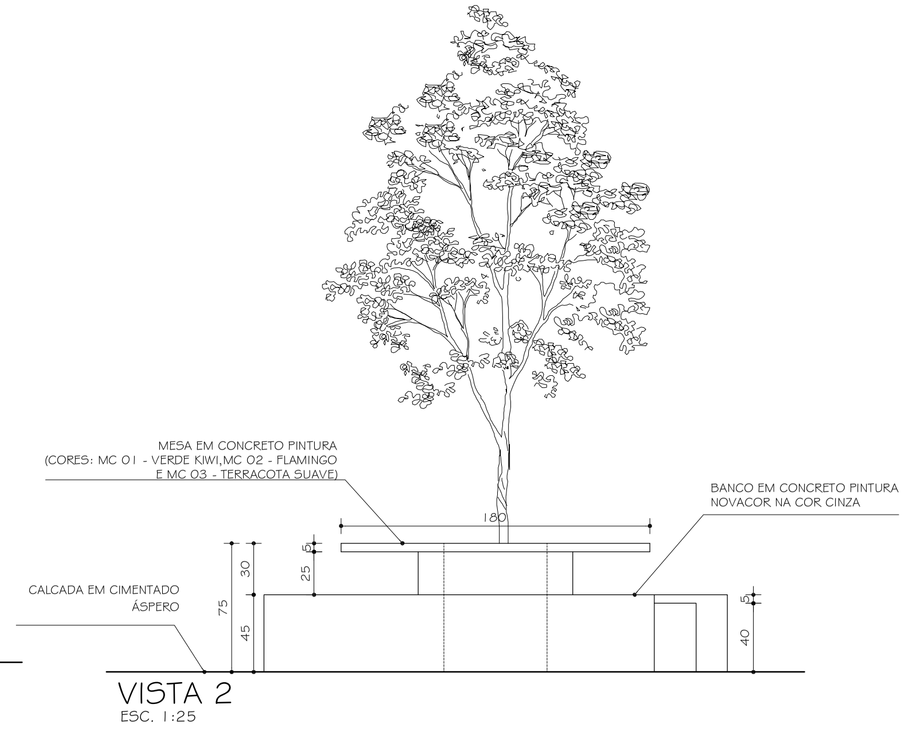

VISTA 2
ESC. 1:25

Nº:	DATA	RESPONSÁVEL	DESCRIÇÃO DA REVISÃO:
4	28.08.2009	CRISTIANE	LAYOUT / PAISAGISMO / TERRAPLANAGEM
3	11.07.2009	LAURA LOPES	ACRÉSCIMO DE PAVIMENTOS
2	10.07.2009	CRISTIANE	REDUÇÃO DE PAVIMENTOS
1	28.06.2009	LAURA LOPES	REDUÇÃO DE ÁREA
0	04.05.2009	LAURA LOPES	PROJETO INICIAL

FASE: PROJETO ARQUITETÔNICO BÁSICO

OBSERVAÇÕES: CONFERIR MEDIDAS NA OBRA

ENGENHARIAS - FACET / ICT
CAMPUS DIAMANTINA
RODOVIA MG 367, KM 583, Nº 5000 - ALTO DA JACUBA - DIAMANTINA/MG

PROPRIETÁRIO: UNIVERSIDADE FEDERAL DOS VALES DO JEQUITINHONHA E MUCURI
CNPJ 16.888.315/0001-57

TÍTULO: PAISAGISMO

AUTOR PROJETO ARQUITETÔNICO / RT:
SEBASTIÃO DE OLIVEIRA LOPES
CREA 66.437/D - MG

DETALHAMENTO: TREC - TOMAZ RIGOTTO ENGENHARIA E CONSTRUÇÕES LTDA
CREA 27.670 - MG

VERSÃO:	DATA:	AUTOCAD:	FOLHA:
VERSAO 1	28.08.2009	ARQ.VÉRONIQUE CHAZAL	13/17

ARQUIVO: UFVJM_DTA_ENG_ARQPB_V01F12-13_R04

Your complimentary use period has ended. Thank you for using PDF Complete.
Click here to upgrade to Unlimited Pages and Expanded Features