Ferros de distribuição	
Ferro	Armadura de distribuição
N12	7 N13 ø6.3 c/20 C=42
N12	7 N13 ø6.3 c/20 C=42
N12	7 N13 ø6.3 c/20 C=42
N12	7 N13 ø6.3 c/20 C=42
N12	7 N13 ø6.3 c/20 C=42
N12	7 N13 ø6.3 c/20 C=42
N12	7 N13 ø6.3 c/20 C=42
N12	7 N13 ø6.3 c/20 C=42
N25	7 N14 ø6.3 c/20 C=VAR
N26	21 N15 ø6.3 c/20 C=VAR
N27	7 N16 ø6.3 c/20 C=VAR
N25	7 N14 ø6.3 c/20 C=VAR
N26	21 N15 ø6.3 c/20 C=VAR
N27	7 N16 ø6.3 c/20 C=VAR
N28	7 N14 ø6.3 c/20 C=VAR
N26	21 N17 ø6.3 c/20 C=VAR
N28	7 N16 ø6.3 c/20 C=VAR
N25	7 N14 ø6.3 c/20 C=VAR
N29	21 N15 ø6.3 c/20 C=VAR
N27	7 N16 ø6.3 c/20 C=VAR

Relação do aço

Negativos

AÇO	N	DIAM	Q	UNIT (cm)	C.TOTAL (cm)
CA50	1	6.3	7	VAR	VAR
	2	6.3	5	VAR	VAR
	3	6.3	7	VAR	VAR
	4	6.3	5	VAR	VAR
	5	6.3	24	850	20400
	6	6.3	12	878	10536
	7	6.3	24	848	20352
	8	6.3	7	VAR	VAR
	9	6.3	5	VAR	VAR
	10	6.3	7	VAR	VAR
	11	6.3	5	VAR	VAR
	12	6.3	24	152	3648
	13	6.3	56	42	2352
	14	6.3	28	VAR	VAR
	15	6.3	63	VAR	VAR
	16	6.3	28	VAR	VAR
	17	6.3	21	VAR	VAR
	18	8.0	8	VAR	VAR
	19	8.0	12	236	2832
	20	8.0	8	VAR	VAR
	21	8.0	4	235	940
	22	8.0	208	265	55120
	23	8.0	8	VAR	VAR
	24	8.0	8	VAR	VAR
	25	8.0	15	VAR	VAR
	26	8.0	18	VAR	VAR
	27	8.0	15	VAR	VAR
	28	8.0	10	VAR	VAR
	29	8.0	6	VAR	VAR

Resumo do aço

AÇO	DIAM	C.TOTAL (m)	PESO + 10 % (kg)
CA50	6.3	797.9	214.8
	8.0	810.4	351.7
PESO TOTAL			
CA50	566.5		

Vol. de concreto total (C-25) = 51.87 m³
Área de forma total = 111.55 m²

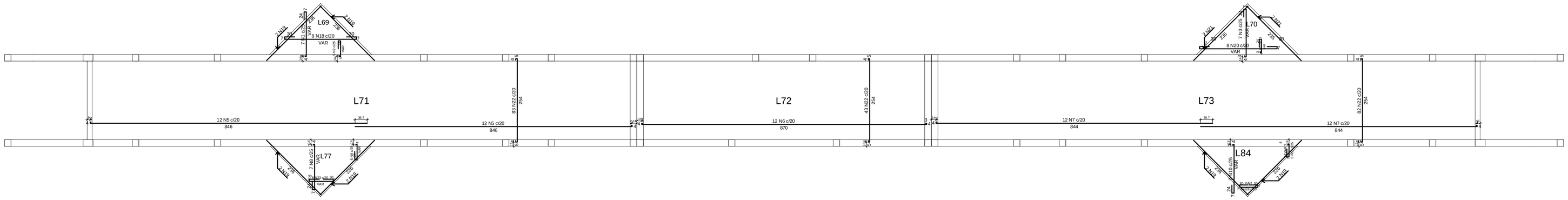

ARMADURA POSITIVA DAS LAJES MACIÇAS

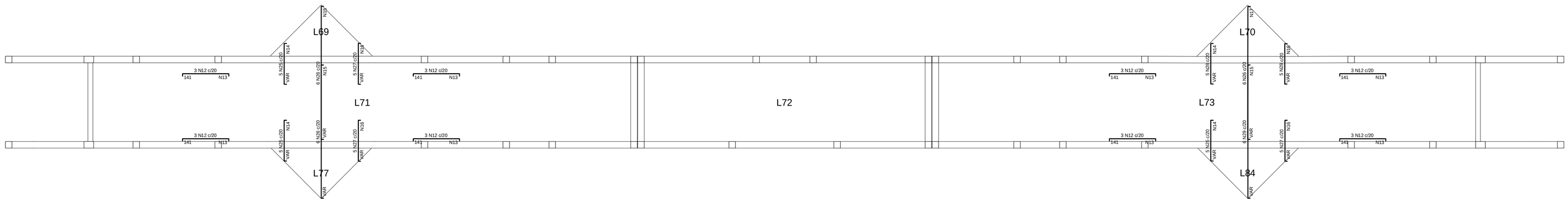

ARMADURA NEGATIVA DAS LAJES MACIÇAS

DETALHAMENTO DAS LAJES MACIÇAS DO 3º PAVIMENTO / PISO 3

ESCALA 1:100

PROJETO ESTRUTURAL
MORADIA ESTUDANTIL-BLOCO 1-UFVJM- DIAMANTINA -MG

Alessandro de Oliveira Alves
Engº Civil - CREA MG 107.372-D
Rua Rosa Lima, 362 - Bairro Rio Caldo
Diamantina MG - Tel.: (38) 9809-8918
alessandro.alves@yahoo.com.br

DETALHAMENTOS
3º PAVIMENTO / PISO 3
DETALHAMENTO DAS LAJES MACIÇAS

Escala: 1/50		DESENHO 01
Desenho:	Revisão: 0	
Data: 14/01/2010	Unidade: cm	FOLHA 25/39

Your complimentary use period has ended. Thank you for using PDF Complete.
Click Here to upgrade to Unlimited Pages and Expanded Features

Q - INTERNO: 1049 x 821 mm.
EXTERNO: 1189 x 841 mm.