S53=S65=S74=S177=S180=S183=S186

Planta ESC 1:50 — Corte ESC 1:25

P53=P65=P74=P177=P180=P183=P186

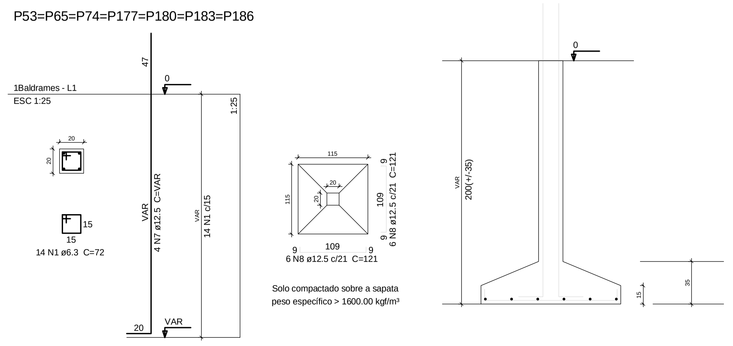

Solo compactado sobre a sapata
peso específico > 1600.00 kgf/m³

S114-115

Planta ESC 1:50 — Corte ESC 1:25

P114=P115

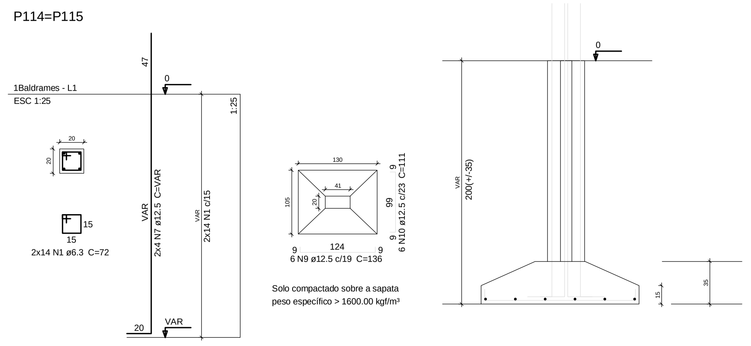

Solo compactado sobre a sapata
peso específico > 1600.00 kgf/m³

S110-111

Planta ESC 1:50 — Corte ESC 1:25

P110=P111

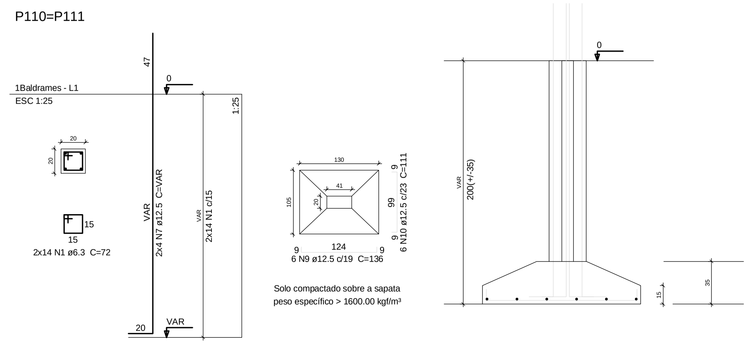

Solo compactado sobre a sapata
peso específico > 1600.00 kgf/m³

Relação do aço

4xS1	S2	12xS16
S100	S101	4xS102
8xS104	7xS177	3xS242
S110-111	S114-115	

AÇO	N	DIAM	Q	UNIT (cm)	C.TOTAL (cm)
CA50	1	6.3	840	72	60480
	2	6.3	168	72	12096
	3	6.3	112	252	28224
	4	6.3	336	41	13776
	5	6.3	56	92	5152
	6	6.3	56	32	1792
	7	12.5	464	VAR	VAR
	8	12.5	156	121	18876
	9	12.5	12	136	1632
	10	12.5	12	111	1332
	11	12.5	264	131	34584
	12	12.5	300	126	37800
	13	12.5	8	126	1008
	14	12.5	6	191	1146
	15	12.5	27	131	3537
	16	12.5	18	196	3528
	17	12.5	32	141	4512
	18	12.5	156	151	23556
	19	12.5	44	116	5104
	20	12.5	24	186	4464

Resumo do aço

AÇO	DIAM	C.TOTAL (m)	PESO + 10 % (kgf)
CA50	6.3	1215.2	327.1
	12.5	2635.8	2793
PESO TOTAL			
CA50	3120.1		

Vol. de concreto total (C-25) = 41.68 m³
Área de forma total = 228.93 m²

S16=S29=S80=S83=S85=S87=S164=S167=S168 =S171=SZ21=S234

Planta ESC 1:50 — Corte ESC 1:25

P16=P29=P80=P83=P85=P87=P164=P167=P168 =P171=P221=P234

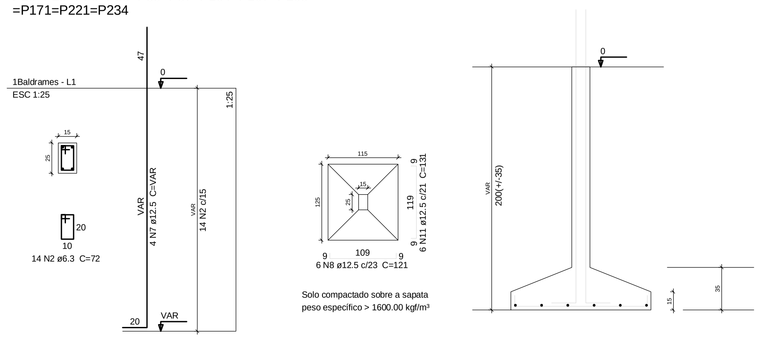

Solo compactado sobre a sapata
peso específico > 1600.00 kgf/m³

S15=S22=S23=S30=S31=S34=S56=S59=S62=S68 =S71=S90=S100=S125=S158=S161=S189=S192 =S195=S198=S215=S220=S227=S228=S235

Planta ESC 1:50 — Corte ESC 1:25

P100=P125

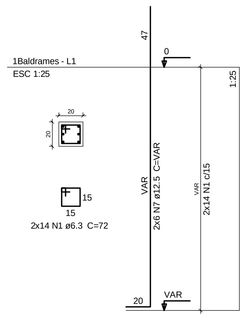

P15=P22=P23=P30=P31=P34=P56=P59=P62=P68 =P71=P90=P158=P161=P189=P192=P195=P198 =P215=P220=P227=P228=P235

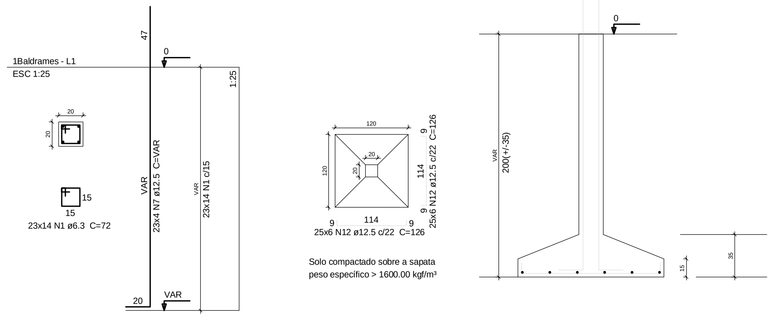

Solo compactado sobre a sapata
peso específico > 1600.00 kgf/m³

S36=S39=S84=S89=S94=S101=S124=S128=S129 =S152=S153=S157=S162=S212=S216=S219

Planta ESC 1:50 — Corte ESC 1:25

P36=P39=P84=P89=P94=P101=P124=P129=P152 =P157=P162=P212=P216=P219 — P128=P153

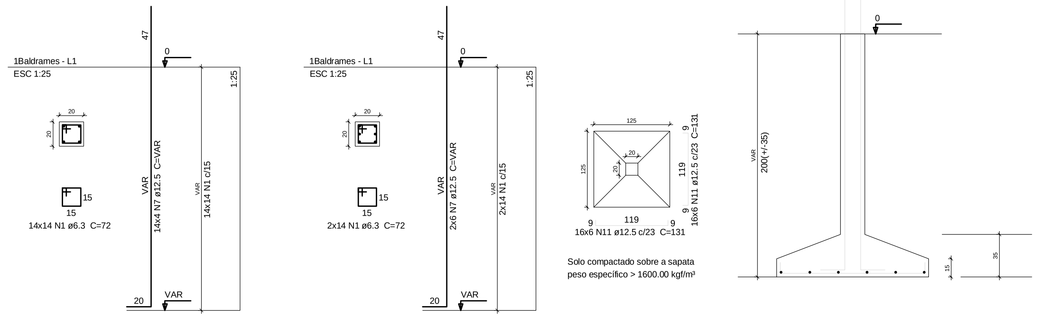

Solo compactado sobre a sapata
peso específico > 1600.00 kgf/m³

S2

Planta ESC 1:50 — Corte ESC 1:25

P2

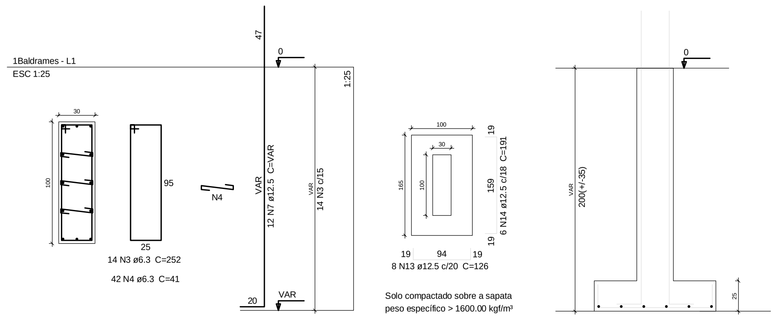

Solo compactado sobre a sapata
peso específico > 1600.00 kgf/m³

S3=S242=S245

Planta ESC 1:50 — Corte ESC 1:25

P3=P242=P245

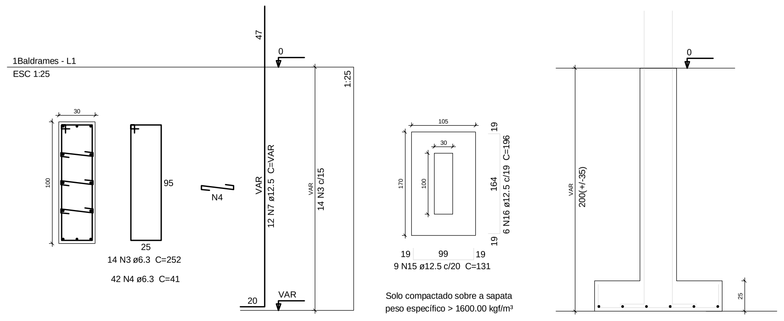

Solo compactado sobre a sapata
peso específico > 1600.00 kgf/m³

S102=S123=S130=S151

Planta ESC 1:50 — Corte ESC 1:25

P102=P123=P130=P151

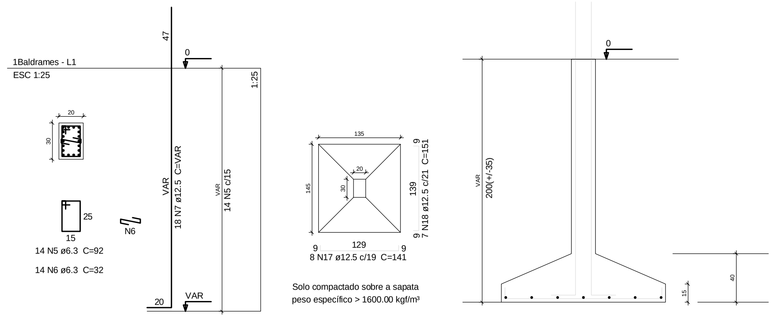

Solo compactado sobre a sapata
peso específico > 1600.00 kgf/m³

S1=S4=S239=S248

Planta ESC 1:50 — Corte ESC 1:25

P1=P4=P239=P248

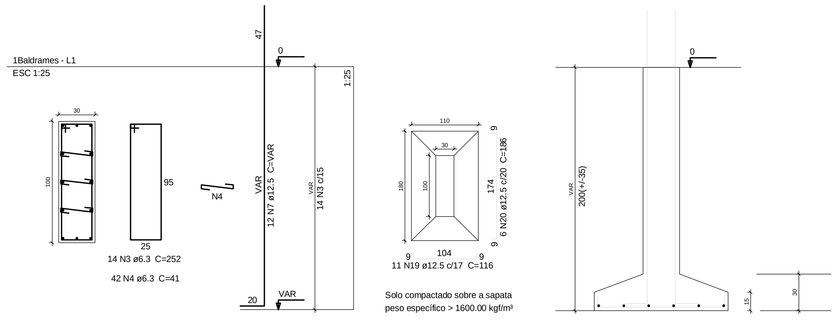

Solo compactado sobre a sapata
peso específico > 1600.00 kgf/m³

S104=S107=S118=S121=S132=S135=S146=S149

Planta ESC 1:50 — Corte ESC 1:25

P104=P107=P118=P121=P132=P135=P146=P149

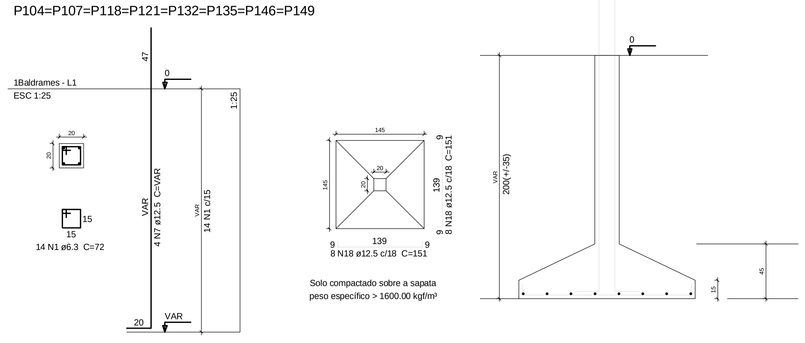

Solo compactado sobre a sapata
peso específico > 1600.00 kgf/m³

DETALHAMENTO DAS SAPATAS

ESCALA 1:100

PROJETO ESTRUTURAL
MORADIA ESTUDANTIL-BLOCO 1-UFVJM- DIAMANTINA -MG

Alessandro de Oliveira Alves
Engº Civil - CREA MG 107.372-D
Rodovia MG 367, km 583 nº 5000
Diamantina MG - CEP 39100-000
alessandro.alves@ufvjm.edu.br

DETALHAMENTOS

BALDRAMES

DETALHAMENTO DAS SAPATAS

Escala: 1/50 — DESENHO 01
Desenho: — Revisão: 0
Data: 14/01/2010 — Unidade: cm — FOLHA 02/39

FORMATO A0 - INTERNO: 1049 x 821 mm.
EXTERNO: 1189 x 841 mm.

Your complimentary use period has ended. Thank you for using PDF Complete.
Click here to upgrade to Unlimited Pages and Expanded Features