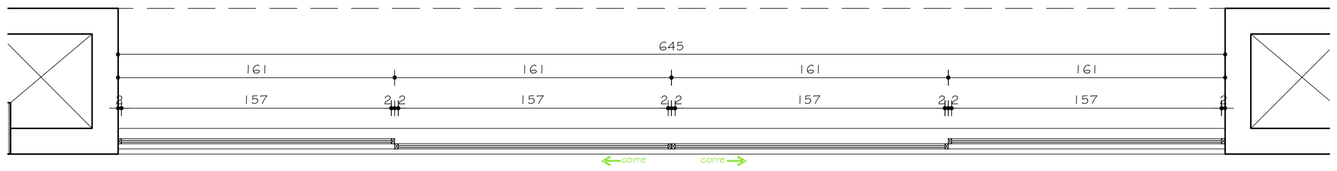

EO1 PLANTA
ESC. 1:25

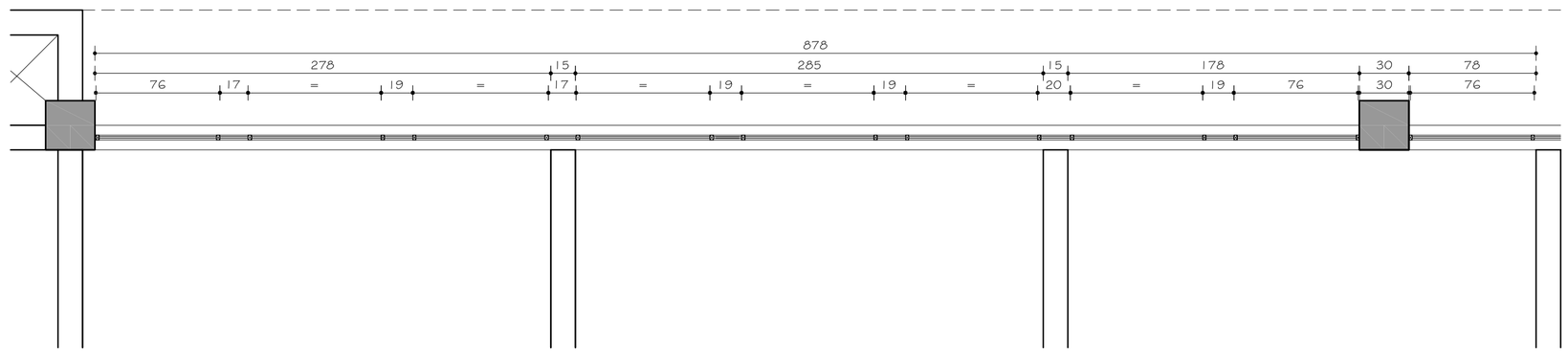

JO6
PLANTA
ESC. 1:25
8 UNIDADES

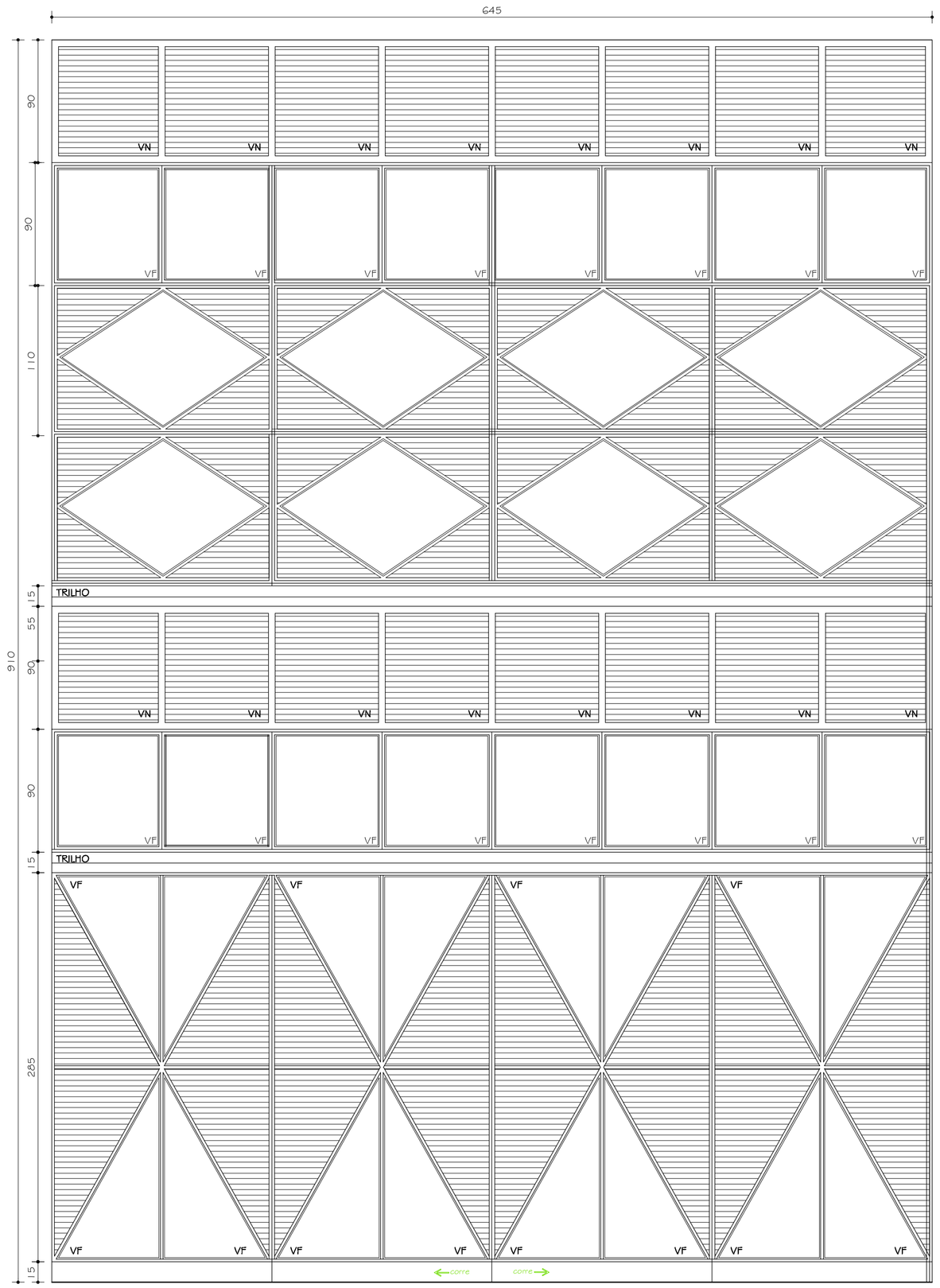

EO1 VISTA
ESC. 1:25
01 UNIDADE

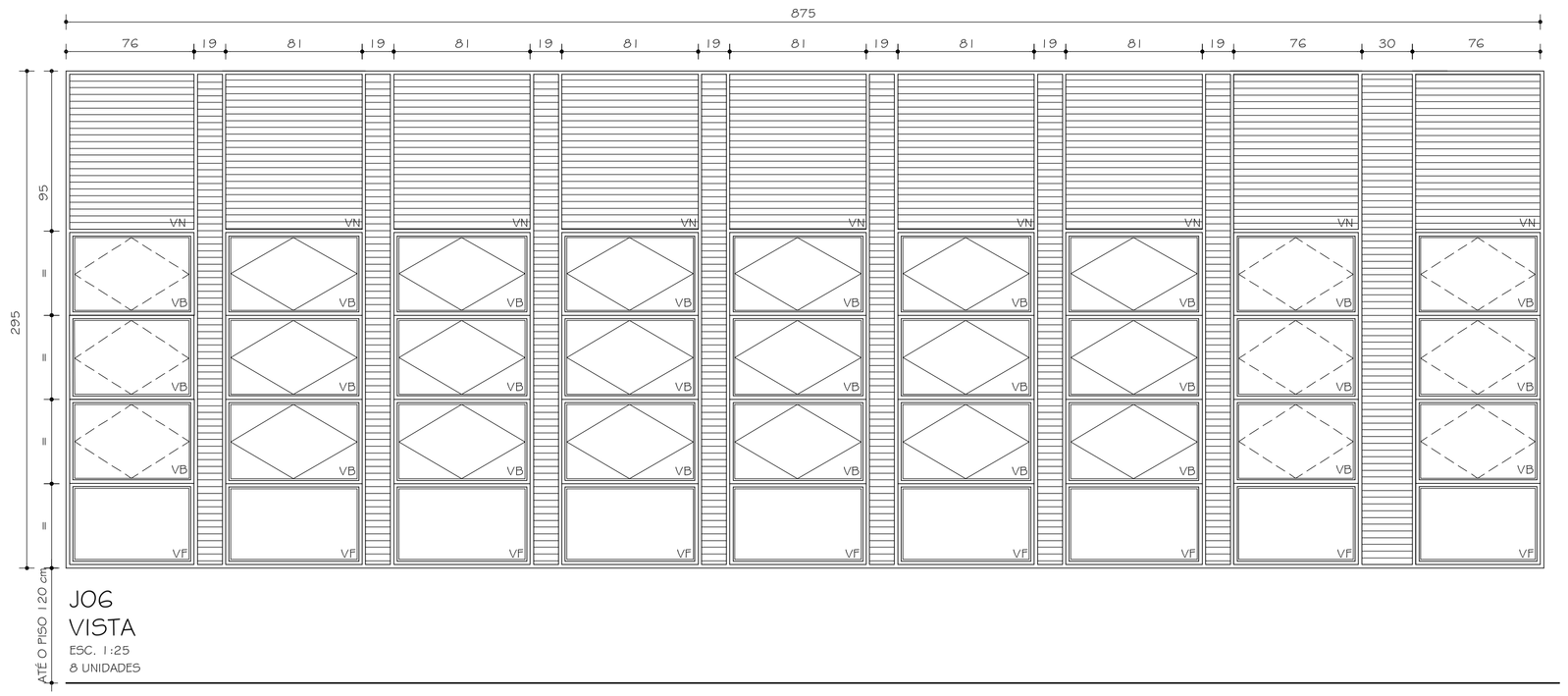

JO6
VISTA
ESC. 1:25
8 UNIDADES

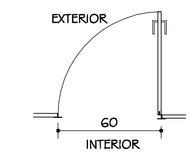

P04
VISTA
ESC. 1:25

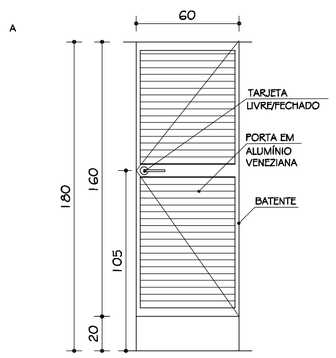

P04
VISTA
ESC. 1:25

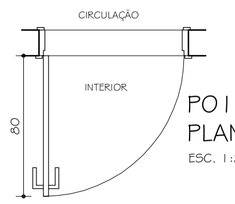

P01
PLANTA
ESC. 1:25

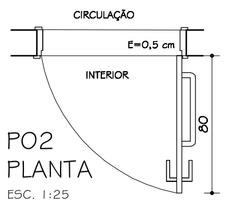

P02
PLANTA
ESC. 1:25

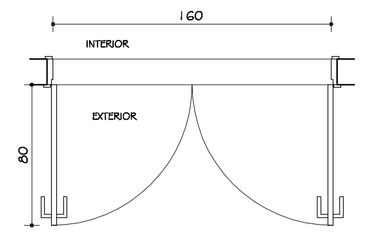

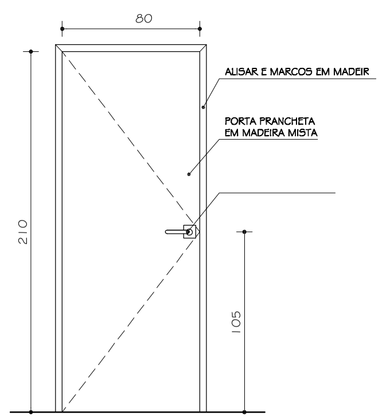

P01
VISTA
ESC. 1:25

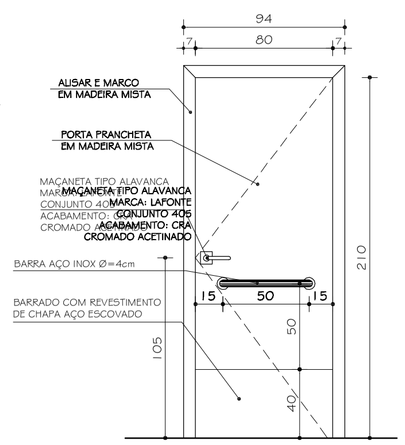

P02
VISTA
ESC. 1:25

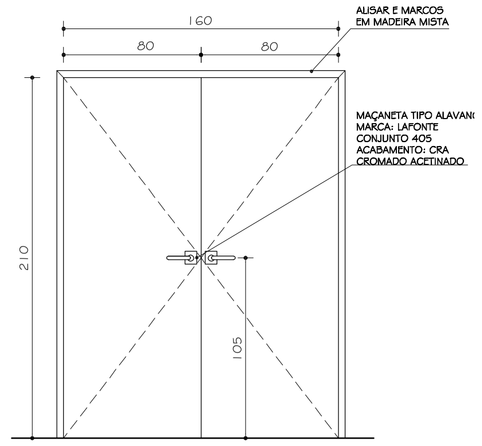

P03
VISTA
ESC. 1:25

Nº:	DATA	RESPONSÁVEL	DESCRIÇÃO DA REVISÃO:
2	20.06.09	LAURA LOPES	COPA
1	05.06.2009	LAURA LOPES	REDUÇÃO ÁREA
0	30.052009	LAURA LOPES	PROJETO INICIAL

FASE:
PROJETO ARQUITETÔNICO BÁSICO EXECUTIVO

OBSERVAÇÕES
CONFERIR MEDIDAS NA OBRA

SISTEMA DE INFORMAÇÃO
CAMPUS JK / DIAMANTINA
RODOVIA MG 367, KM 583, Nº 5000 - ALTO DA JACUBA - DIAMANTINA/MG

PROPRIETÁRIO: UNIVERSIDADE FEDERAL DOS VALES DO JEQUITINHONHA E MUCURI
CNPJ 16.888.315/0001-57

UFVJM

TÍTULO
DETALHE ESQUADRIAS

AUTOR PROJETO ARQUITETÔNICO / RT:
SEBASTIÃO DE OLIVEIRA LOPES
CREA 66.437/D - MG

DETALHAMENTO:
TREC - TOMAZ RIGOTTO ENGENHARIA E CONSTRUÇÕES LTDA
CREA 27.670 - MG

VERSÃO:	DATA:	AUTOCAD:	FOLHA:
VERSAO 1	30.05.2009	ARQUITETA LAURALOPES	11/20

ARQUIVO: UFVJM_DTA_SISINF_ARQEX_V01F10-11_R01

Your complimentary use period has ended. Thank you for using PDF Complete.
Click Here to upgrade to Unlimited Pages and Expanded Features