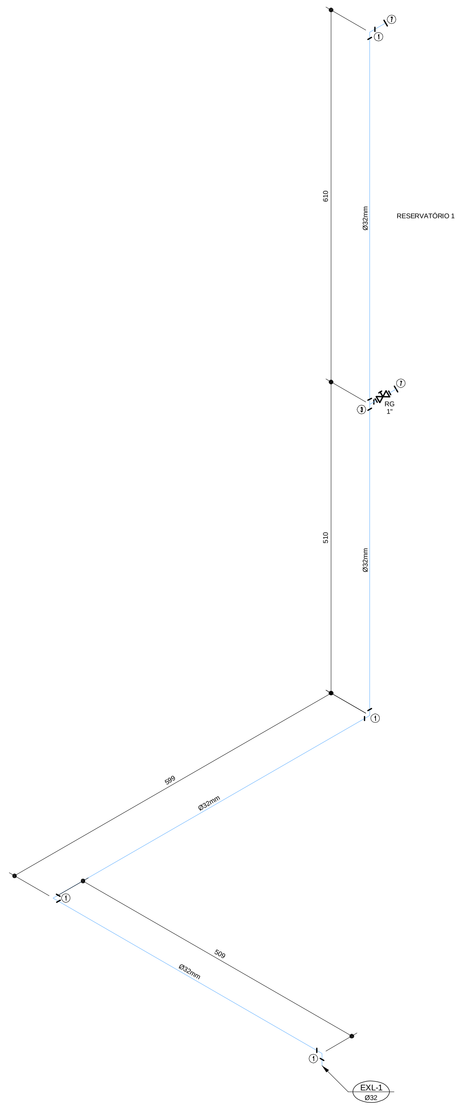

ISOMÉTRICO - EXTRAVASOR E LIMPEZA I

Esc. 1/ 90

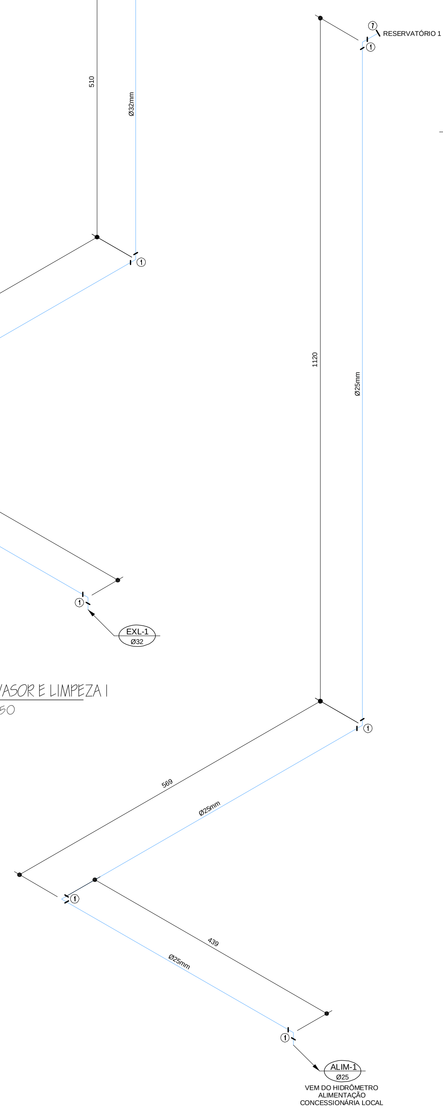

ISOMÉTRICO - ALIMENTAÇÃO I

Esc. 1/ 90

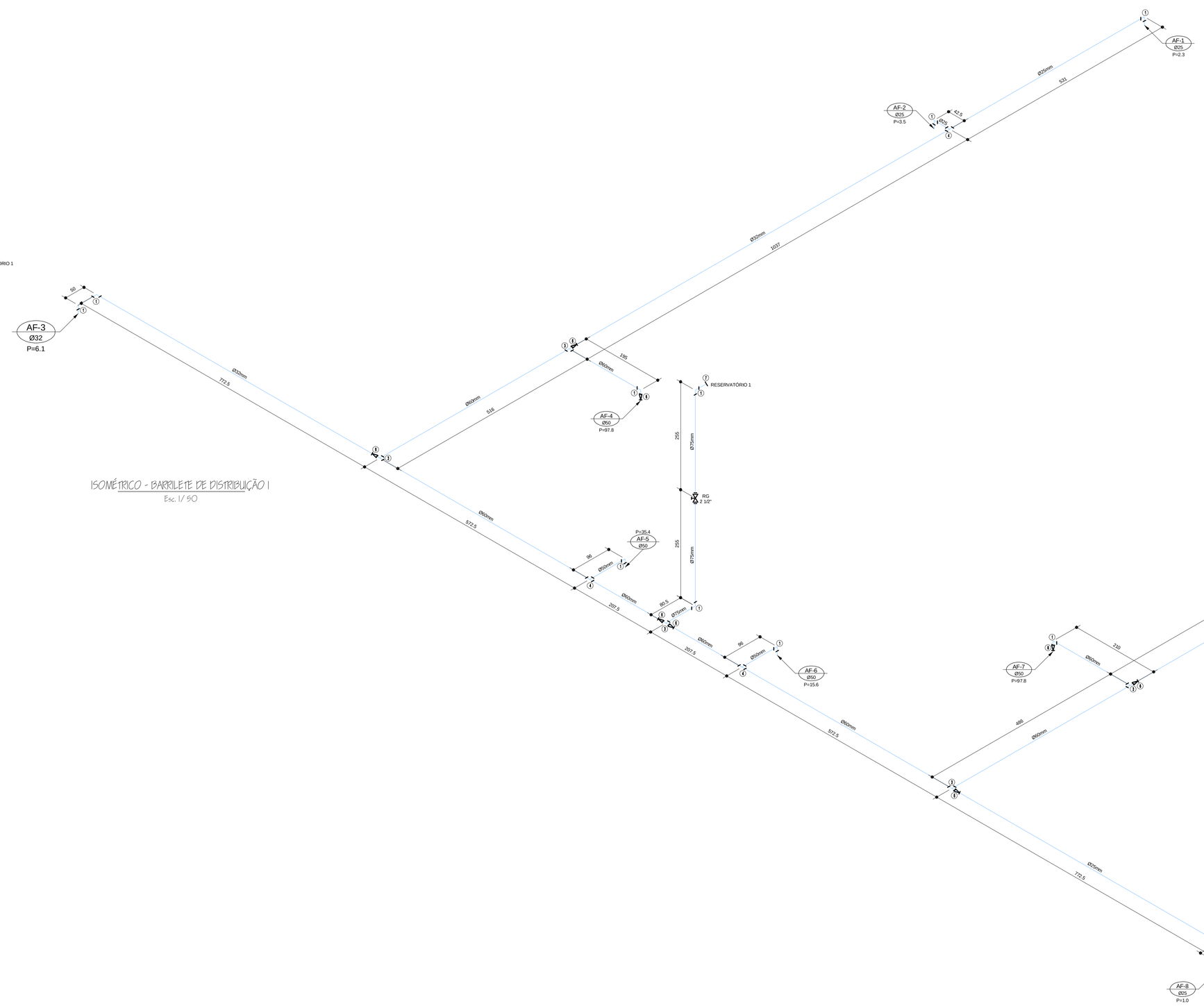

ISOMÉTRICO - BARRILETE DE DISTRIBUIÇÃO I

Esc. 1/ 90

LEGENDA - ACESSÓRIOS - PVC

1 - Curva 90 soldável
2 - Joelho red. 90 soldável - Bucha latão
3 - Te 90 soldável
4 - Te de reducao 90 soldável
5 - Bucha de reducao soldável curta
6 - Bucha de reducao soldável longa
7 - Adaptador sold.longo c/Flanges livres

Nº	DATA	RESPONSÁVEL	DESCRIÇÃO DA REVISÃO

ESPECIFICAÇÃO:

PROJETO HIDROSSANITÁRIO - ÁGUA FRIA

OBRA:

COMERCIAL

PRÉDIO ENGENHARIAS - FACET / ICT

CAMPUS DIAMANTINA

RODOVIA MG 367, KM 695, Nº 6000 - ALTO DA JACIBA - DIAMANTINA/ MG

PROPRIETÁRIO: UNIVERSIDADE FEDERAL DOS VALES DO JEQUITINHONHA E MUCURI

CNPJ: 16.888.516/ 0001-97

CONTEÚDO: ISOMÉTRICOS - BARRILETE DE DISTRIBUIÇÃO I / EXTRAVASOR E LIMPEZA I / ALIMENTAÇÃO I

RESPONSÁVEL TÉCNICO: ENG. CIVIL EDUARDO OLIVEIRA NEVES

CREA MG 46.889/ D

VERSÃO	DATA	DESENHO	FOLHA
V1	JUL / 2010	EDUARDO NEVES	10/ 12

Your complimentary use period has ended. Thank you for using PDF Complete.
Click here to upgrade to Unlimited Pages and Expanded Features