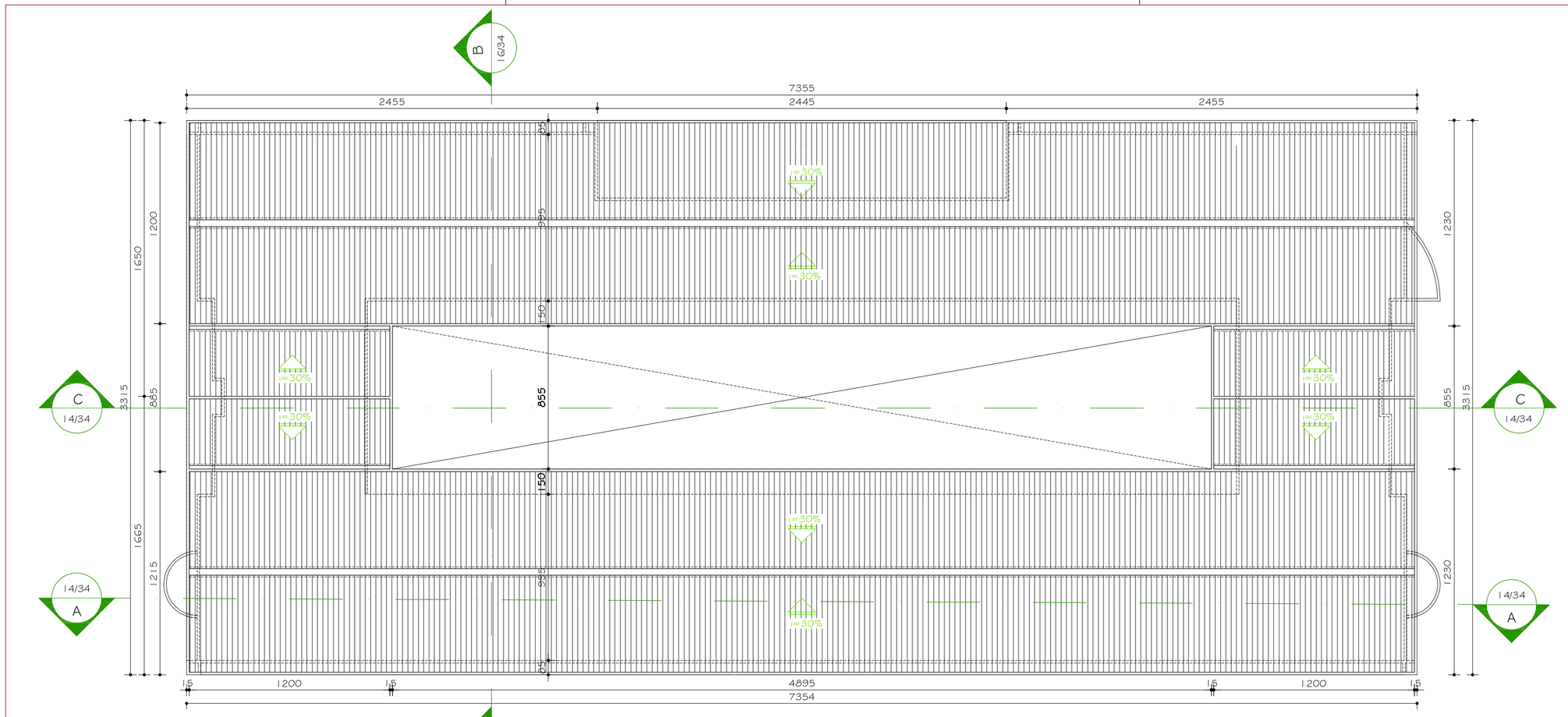

PLANTA COBERTURA
ESC. 1:200

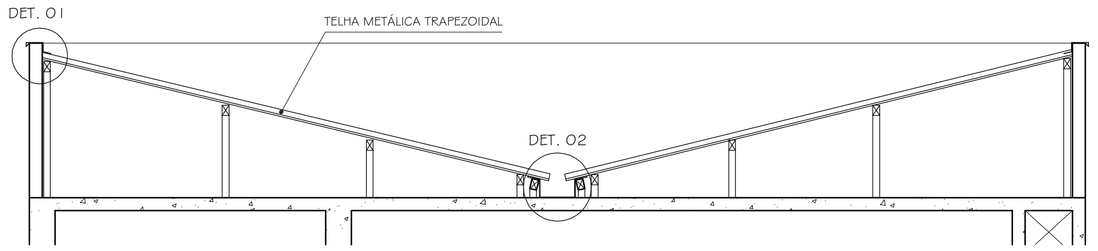

CORTE BB
ESC. 1:50

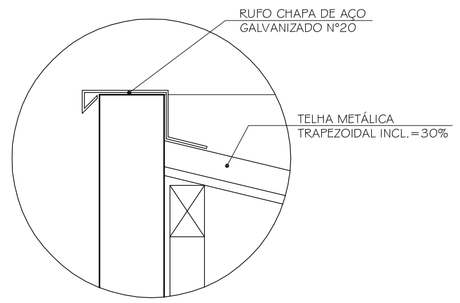

DETALHE 01
ESC. 1:10

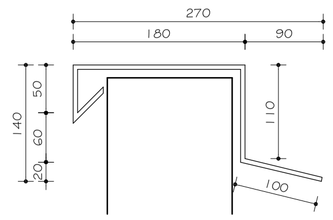

DETALHE 01A
ESC. 1:5
MEDIDAS EM MILÍMETROS

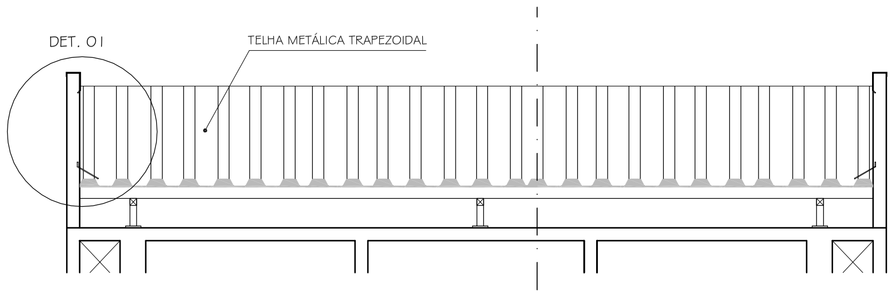

CORTE AA
ESC. 1:50

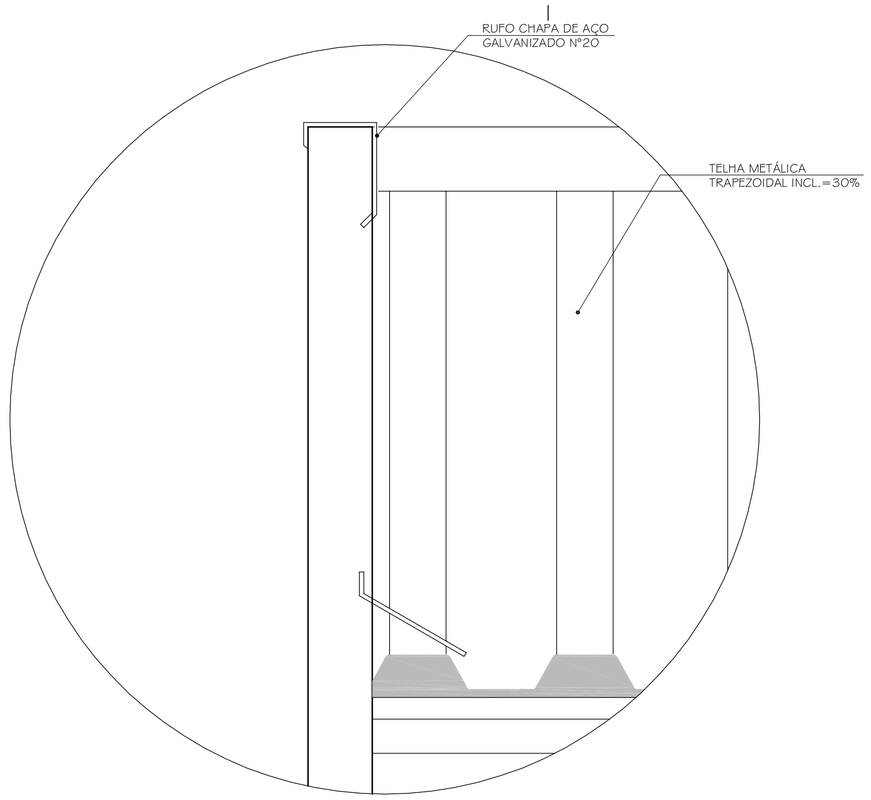

DETALHE 01
ESC. 1:10

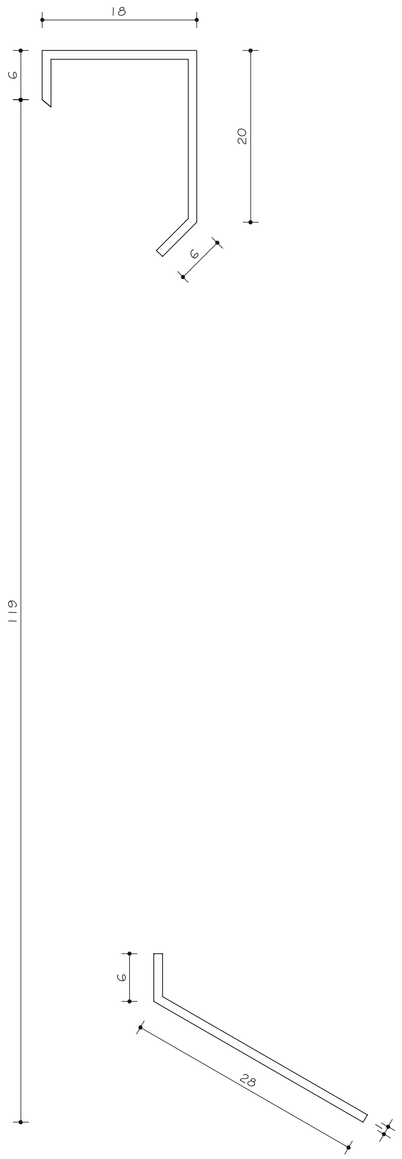

DETALHE 01A
ESC. 1:5
MEDIDAS EM MILÍMETROS

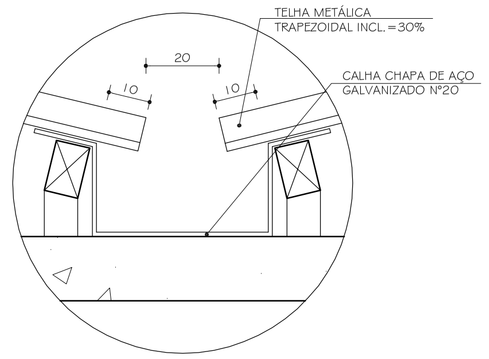

DETALHE 02
ESC. 1:10

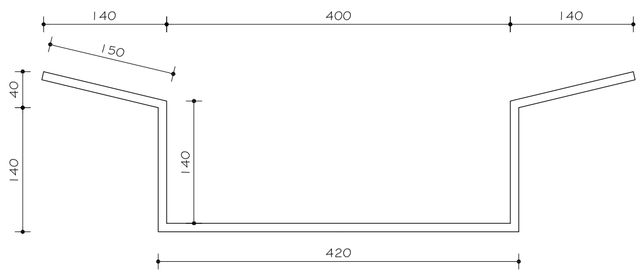

DETALHE 02A
ESC. 1:5
MEDIDAS EM MILÍMETROS

OBS: REVISÃO DA CAIXA D'AGUA CONFORME DETERMINAÇÃO IEPHA.

Nº:	DATA	RESPONSÁVEL	DESCRIÇÃO DA REVISÃO:

FASE: PROJETO ARQUITETÔNICO EXECUTIVO

OBSERVAÇÕES: CONFERIR MEDIDAS NA OBRA

ENGENHARIAS - FACET / ICT
CAMPUS DIAMANTINA
RODOVIA MG 367, KM 583, Nº 5000 - ALTO DA JACUBA - DIAMANTINA/MG

PROPRIETÁRIO: UNIVERSIDADE FEDERAL DOS VALES DO JEQUITINHONHA E MUCURI
CNPJ 16.888.315/0001-57

TÍTULO: DETALHAMENTO COBERTURA

AUTOR PROJETO ARQUITETÔNICO / RT:
SEBASTIÃO DE OLIVEIRA LOPES
CREA 66.437/D - MG

DETALHAMENTO: TREC - TOMAZ RIGOTTO ENGENHARIA E CONSTRUÇÕES LTDA
CREA 27.670 - MG

VERSÃO: VERSAO 1
DATA: 14.10.2010
FOLHA: 35/40

ARQUIVO: UFVJM_DTA_ENG_ARQEX_V01F35_R02

Your complimentary use period has ended. Thank you for using PDF Complete.
Click Here to upgrade to Unlimited Pages and Expanded Features