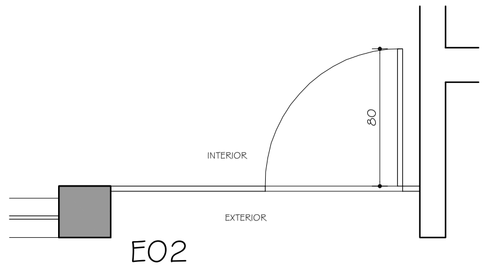

E02
PLANTA
ESC. 1:25
03 UNIDADES

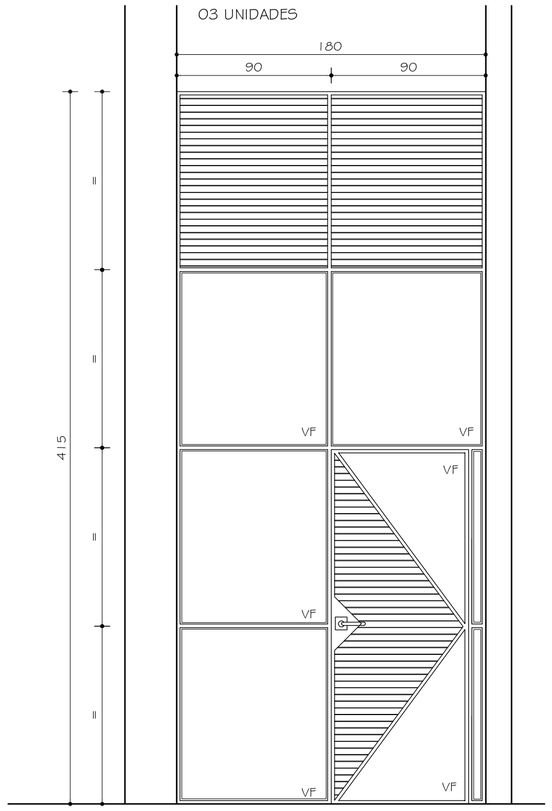

E02
VISTA
ESC. 1:25

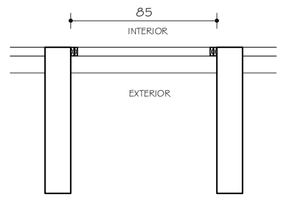

J01
PLANTA
ESC. 1:25
204 UNIDADES

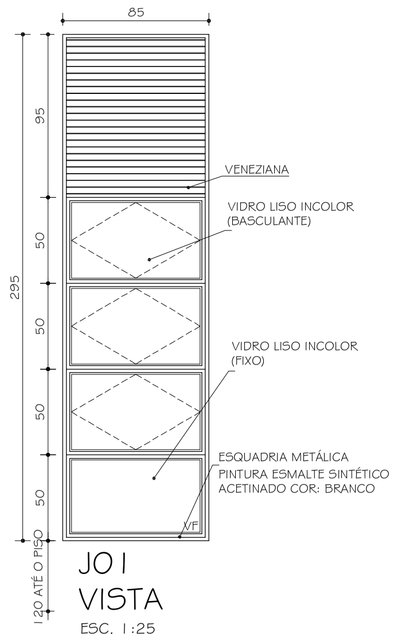

J01
VISTA
ESC. 1:25

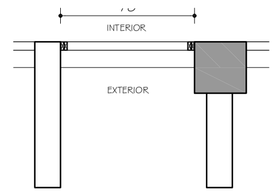

J01A
PLANTA
ESC. 1:25
66 UNIDADES

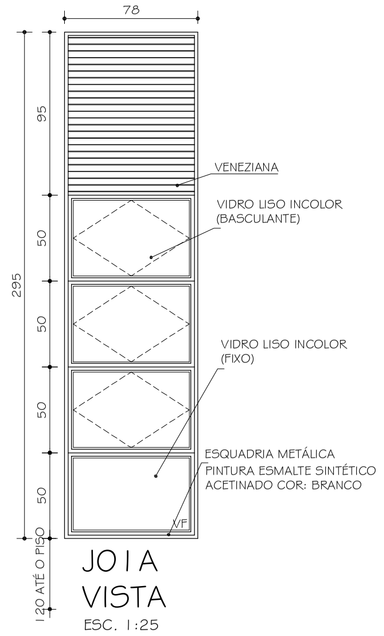

J01A
VISTA
ESC. 1:25

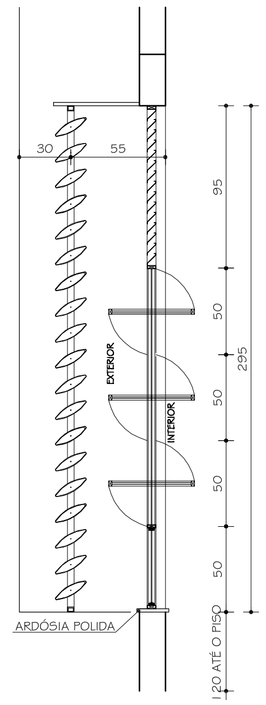

J01/J01A
CORTE
ESC. 1:25

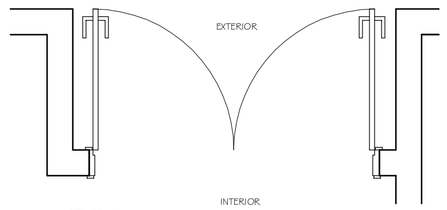

P01
PLANTA
ESC. 1:25
13 UNIDADES

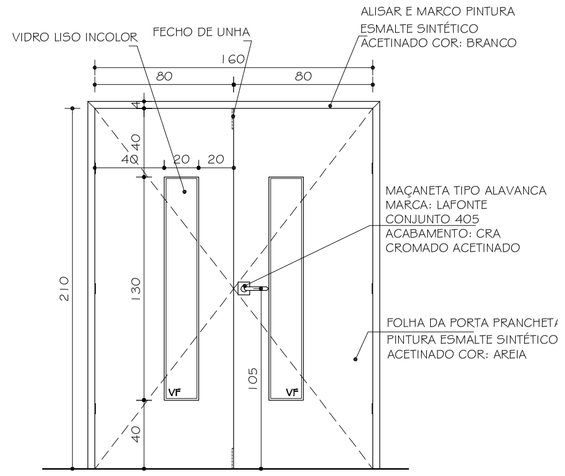

P01
VISTA
ESC. 1:25

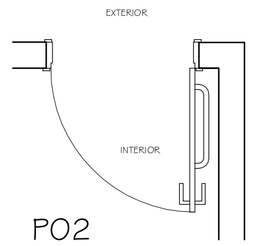

P02
PLANTA
ESC. 1:25
12 UNIDADES

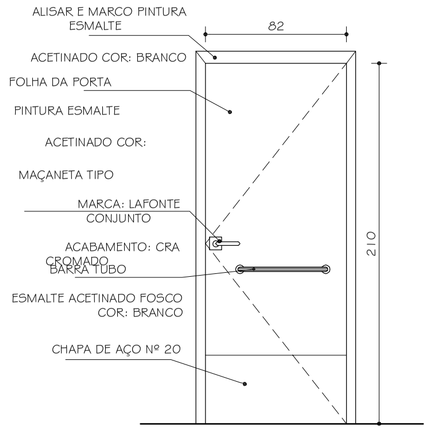

P02
VISTA
ESC. 1:25

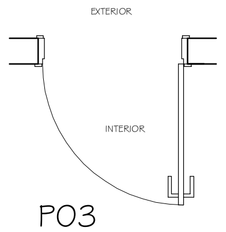

P03
PLANTA
ESC. 1:25
111 UNIDADES

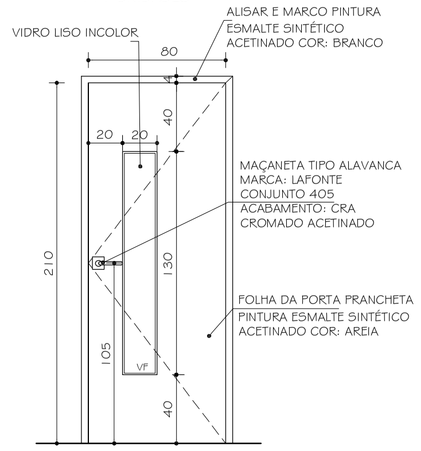

P03
VISTA
ESC. 1:25

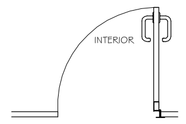

P04
PLANTA
ESC. 1:25
42 UNIDADES

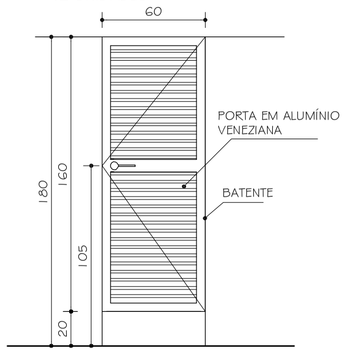

P04
VISTA
ESC. 1:25

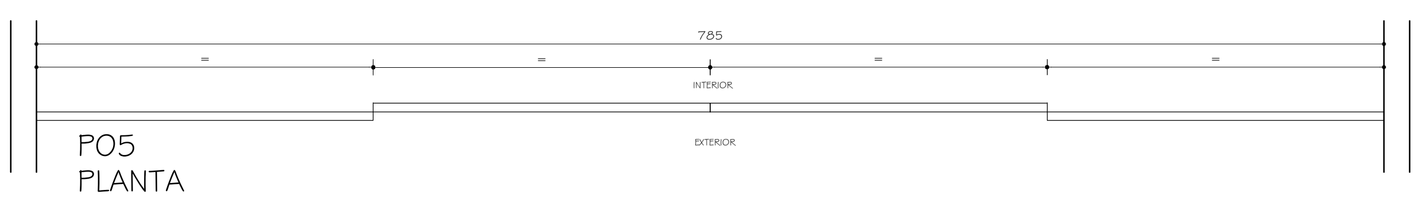

P05
PLANTA
ESC. 1:25
01 UNIDADE

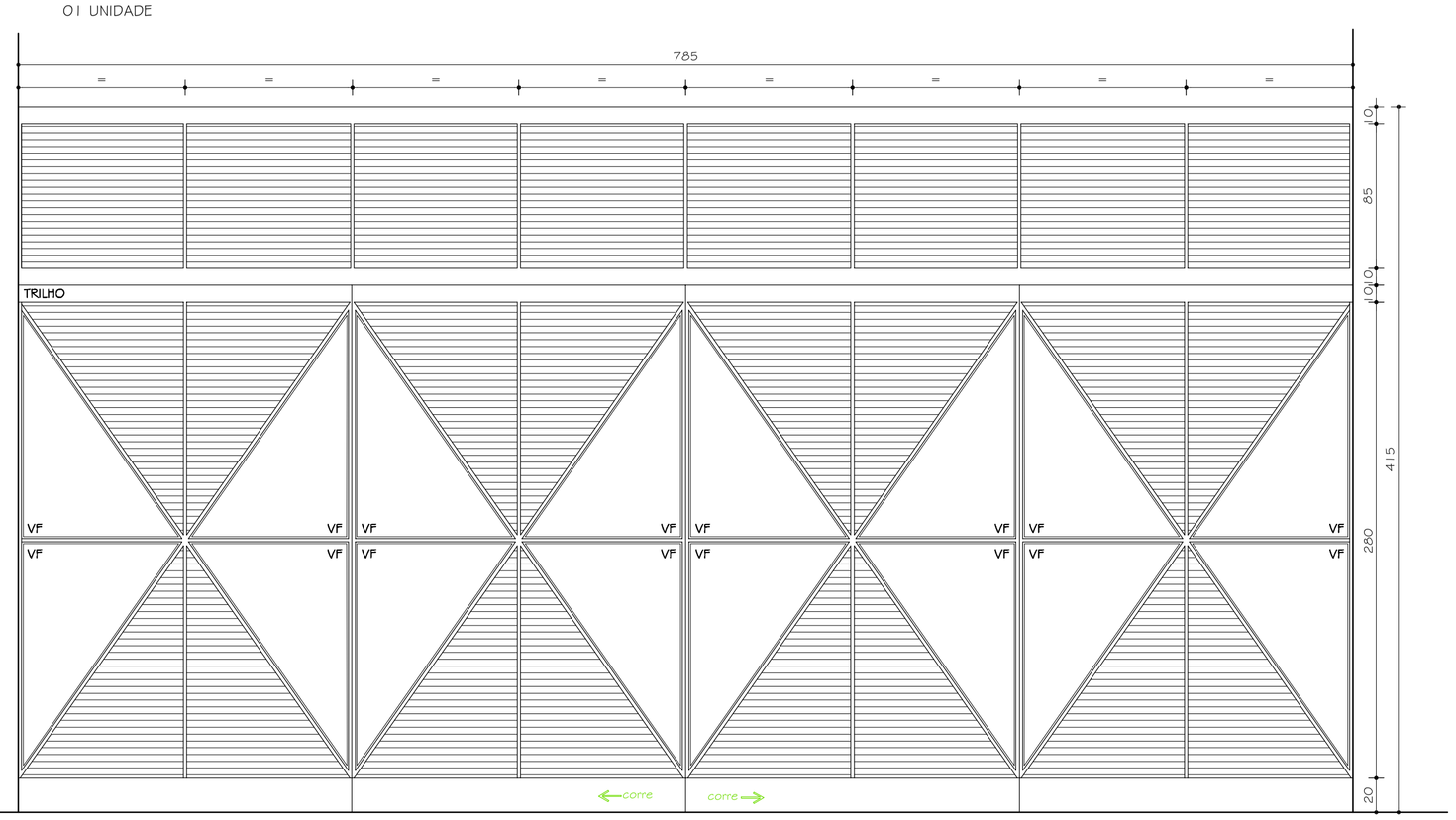

P05
VISTA
ESC. 1:25

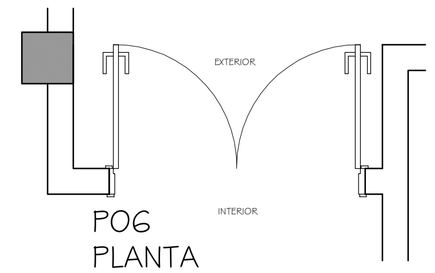

P06
PLANTA
ESC. 1:25
03 UNIDADES

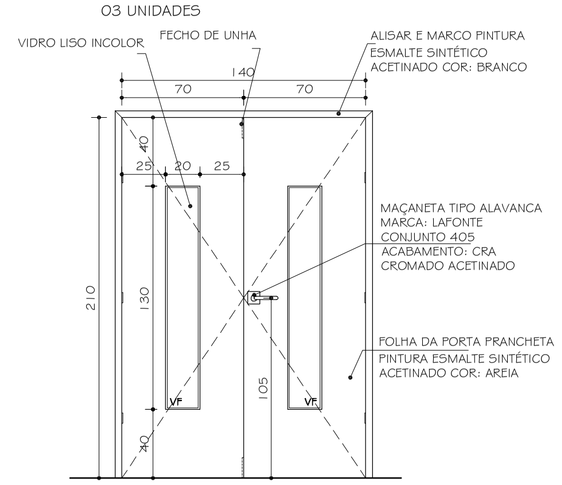

P06
VISTA
ESC. 1:25

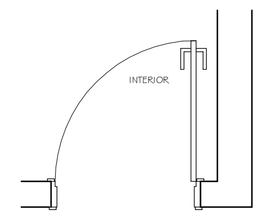

P07
PLANTA
ESC. 1:25
12 UNIDADES

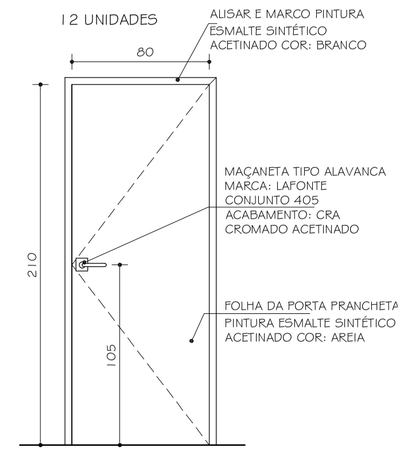

P07
VISTA
ESC. 1:25

OBS: REVISÃO DA CAIXA D'AGUA CONFORME DETERMINAÇÃO IEPHA.

Nº:	DATA	RESPONSÁVEL	DESCRIÇÃO DA REVISÃO:
00	15.01.2010		DETALHAMENTO

FASE: PROJETO ARQUITETÔNICO EXECUTIVO

OBSERVAÇÕES: CONFERIR MEDIDAS NA OBRA

ENGENHARIAS - FACET / ICT
CAMPUS DIAMANTINA
RODOVIA MG 367, KM 583, Nº 5000 - ALTO DA JACUBA - DIAMANTINA/MG

PROPRIETÁRIO: UNIVERSIDADE FEDERAL DOS VALES DO JEQUITINHONHA E MUCURI
CNPJ 16.888.315/0001-57

TÍTULO: DETALHAMENTO ESQUADRIAS: J01 / J01A / TP01 / TP02 / P01 / P02 / P03 / P04 / P05 / P06 E P07

AUTOR PROJETO ARQUITETÔNICO / RT:
SEBASTIÃO DE OLIVEIRA LOPES
CREA 66.437/D - MG

DETALHAMENTO: TREC - TOMAZ RIGOTTO ENGENHARIA E CONSTRUÇÕES LTDA
CREA 27.670 - MG

VERSÃO:	DATA:	AUTOCAD:	FOLHA:
VERSAO 1	15.01.2010		23/40

ARQUIVO: UFVJM_DTA_ENG_ARQEX_V01F22-25_R02

Your complimentary use period has ended. Thank you for using PDF Complete.
Click Here to upgrade to Unlimited Pages and Expanded Features