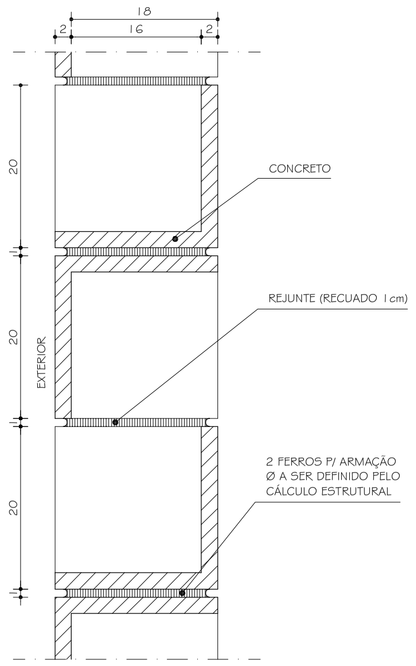

C01 - COBOGÓ
CORTE
ESC. 1:7,5

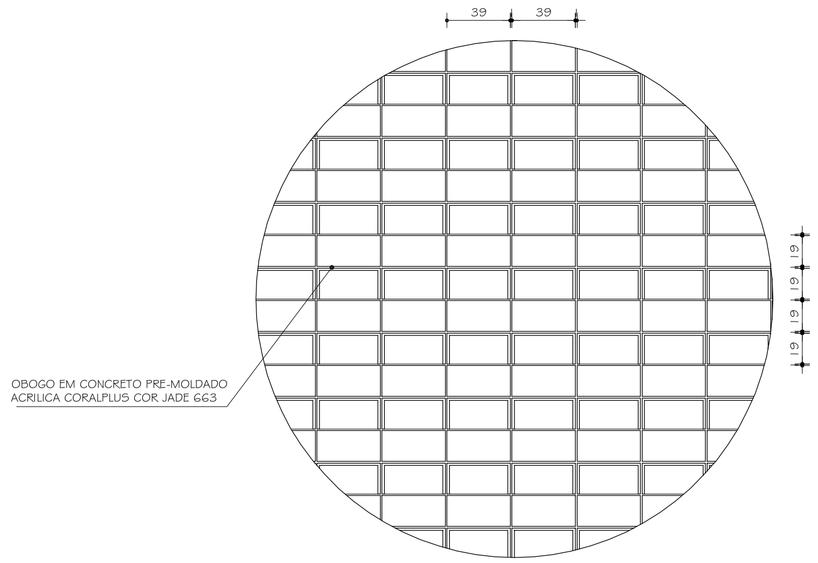

C01 - TRECHO PAREDE COBOGÓ
VISTA
ESC. 1:25

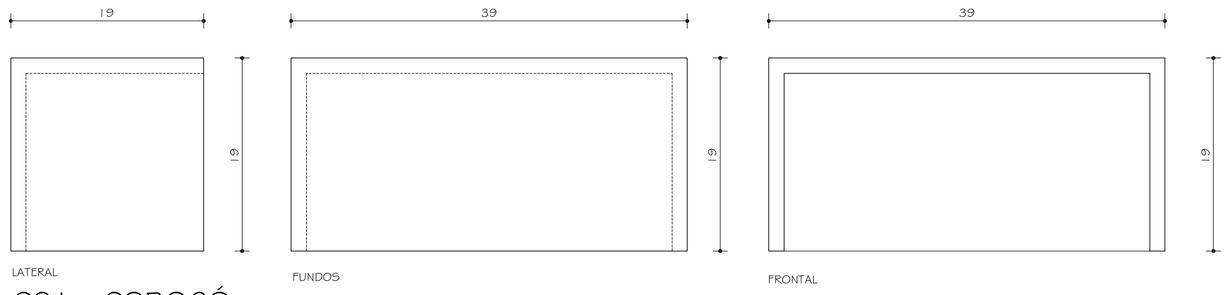

C01 - COBOGÓ
VISTAS TIJOLO
ESC. 1:10

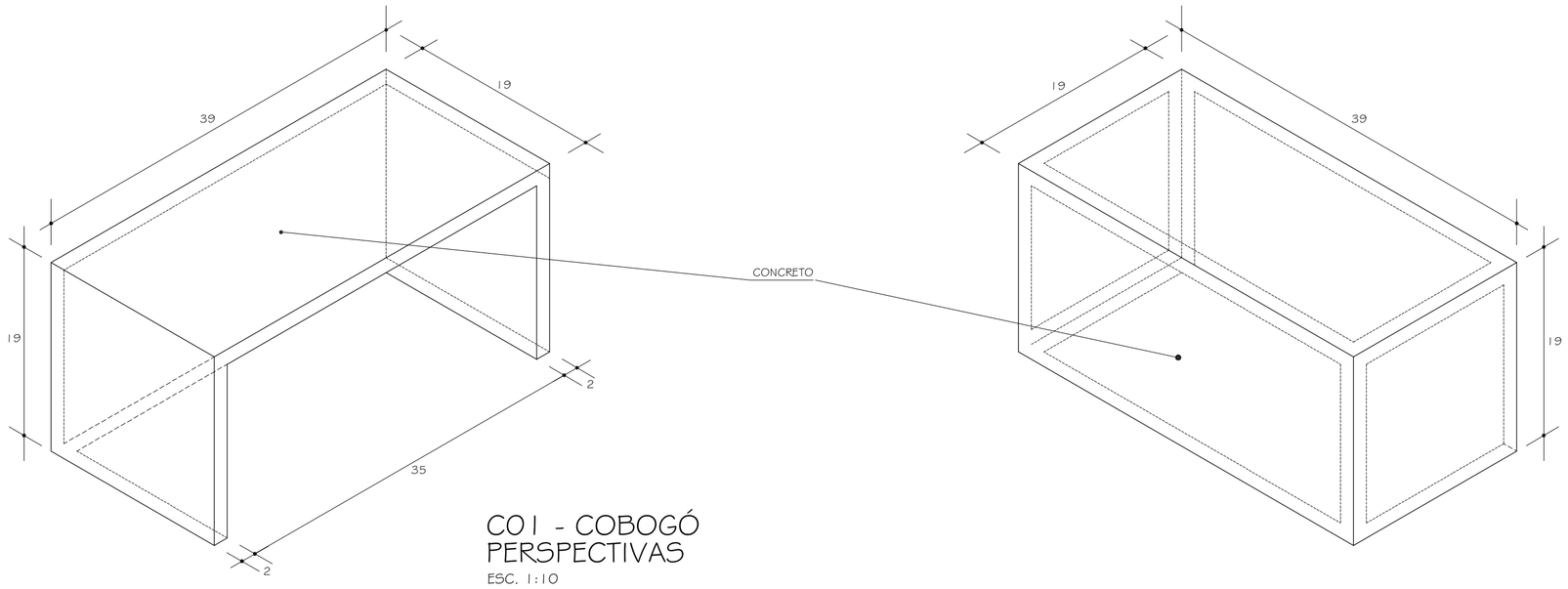

C01 - COBOGÓ
PERSPECTIVAS
ESC. 1:10

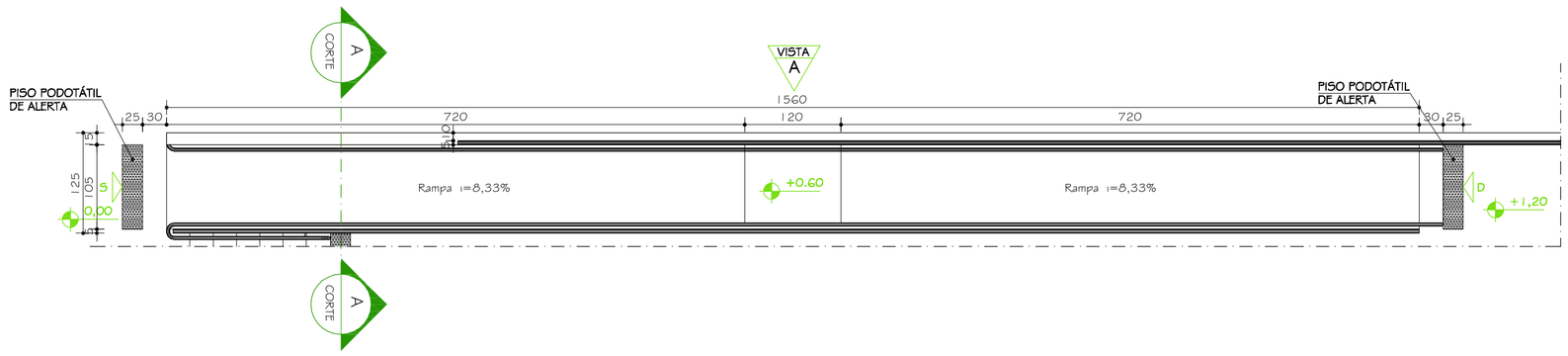

RAMPA R01 IGUAL A
R02 INVERTIDA
PLANTA
ESC. 1:50

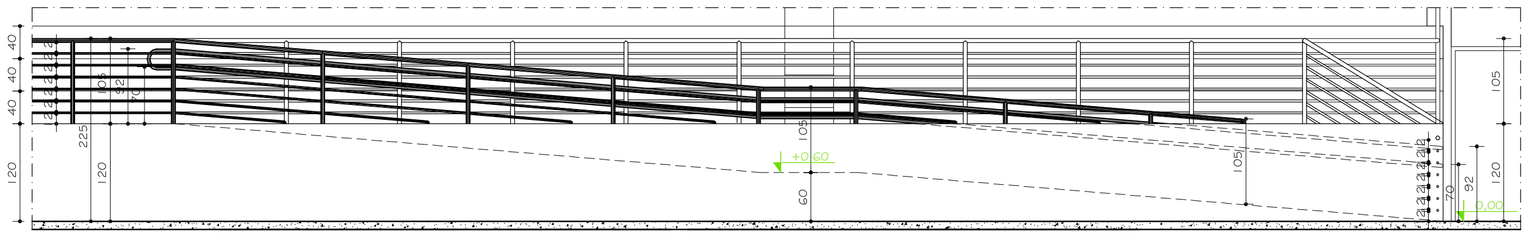

RAMPA R01 IGUAL A
R02 INVERTIDA
VISTA A
ESC. 1:50

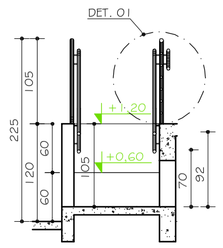

RAMPA R01 IGUAL A
R02 INVERTIDA
CORTE AA
ESC. 1:50

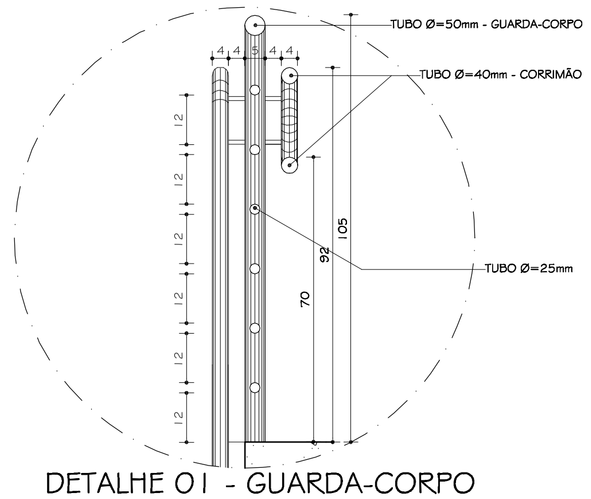

DETALHE 01 - GUARDA-CORPO
ESC. 1:10

3	04.08.2009	ARQ. MARIANA	PROJETO EXECUTIVO
2	30.05.2009	ARQ. MARIANA	CORREÇÃO DE DESENHO
1	22.04.2009	ARQ. MARIANA	ADAPTAÇÃO ÀS NBR 9050 E 9077, E CORREÇÃO DE DESENHO
Nº:	DATA	RESPONSÁVEL	DESCRIÇÃO DA REVISÃO:

FASE:
PROJETO ARQUITETÔNICO EXECUTIVO

OBSERVAÇÕES
CONFERIR MEDIDAS NA OBRA

GINÁSIO POLIESPORTIVO
CAMPUS TÓFILO OTONI
RODOVIA MG 367, KM 583, Nº 5000 - ALTO DA JACUBA - DIAMANTINA/MG

PROPRIETÁRIO: UNIVERSIDADE FEDERAL DOS VALES DO JEQUITINHONHA E MUCURI
CNPJ 16.888.315/0001-57

UFVJM

TÍTULO
DETALHE COBOGÓ: CORTE, VISTA PAREDE, VISTAS TIJOLO E PERSPECTIVAS, E DETALHE RAMPA - R01

AUTOR PROJETO ARQUITETÔNICO / RT:
CLÁUDIO DE MELO ROCHA
CREA 66.437/D - MG

DETALHAMENTO:
TREC - TOMAZ RIGOTTO ENGENHARIA E CONSTRUÇÕES LTDA
CREA 27.670 - MG

VERSÃO:	DATA:	AUTOCAD:	FOLHA:
VERSAO 1	19.10.2009	ARQ. MARIANA BARBOSA	09/17

ARQUIVO: UFVJM_CTO_GINÁSIO_ARQEX_V01F08-09_R03

Your complimentary use period has ended. Thank you for using PDF Complete.
PDF Complete
Click Here to upgrade to Unlimited Pages and Expanded Features