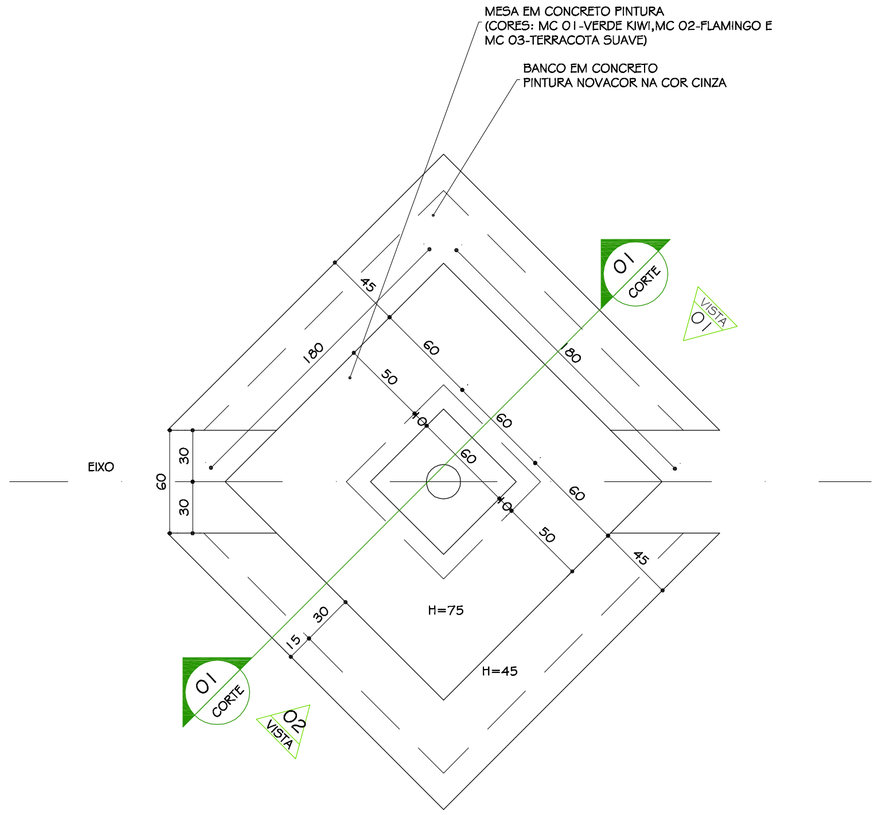

PLANTA MESA EM CONCRETO - PAISAGISMO

ESC. 1:25

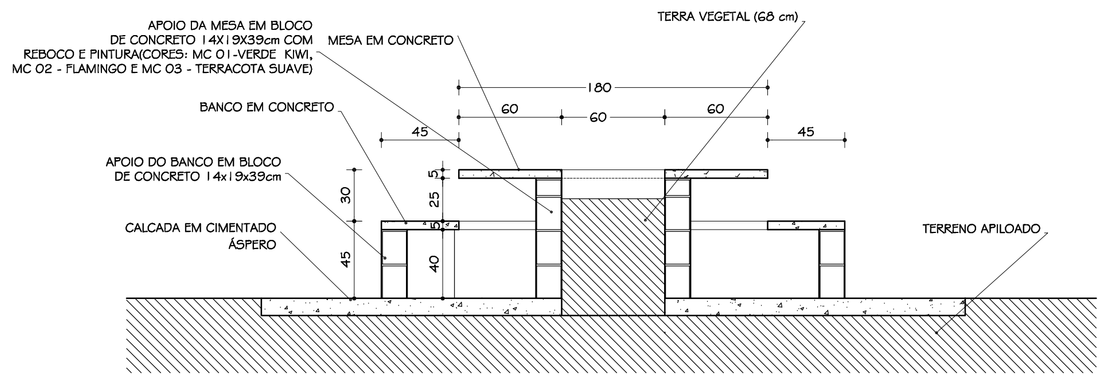

CORTE 1

ESC. 1:25

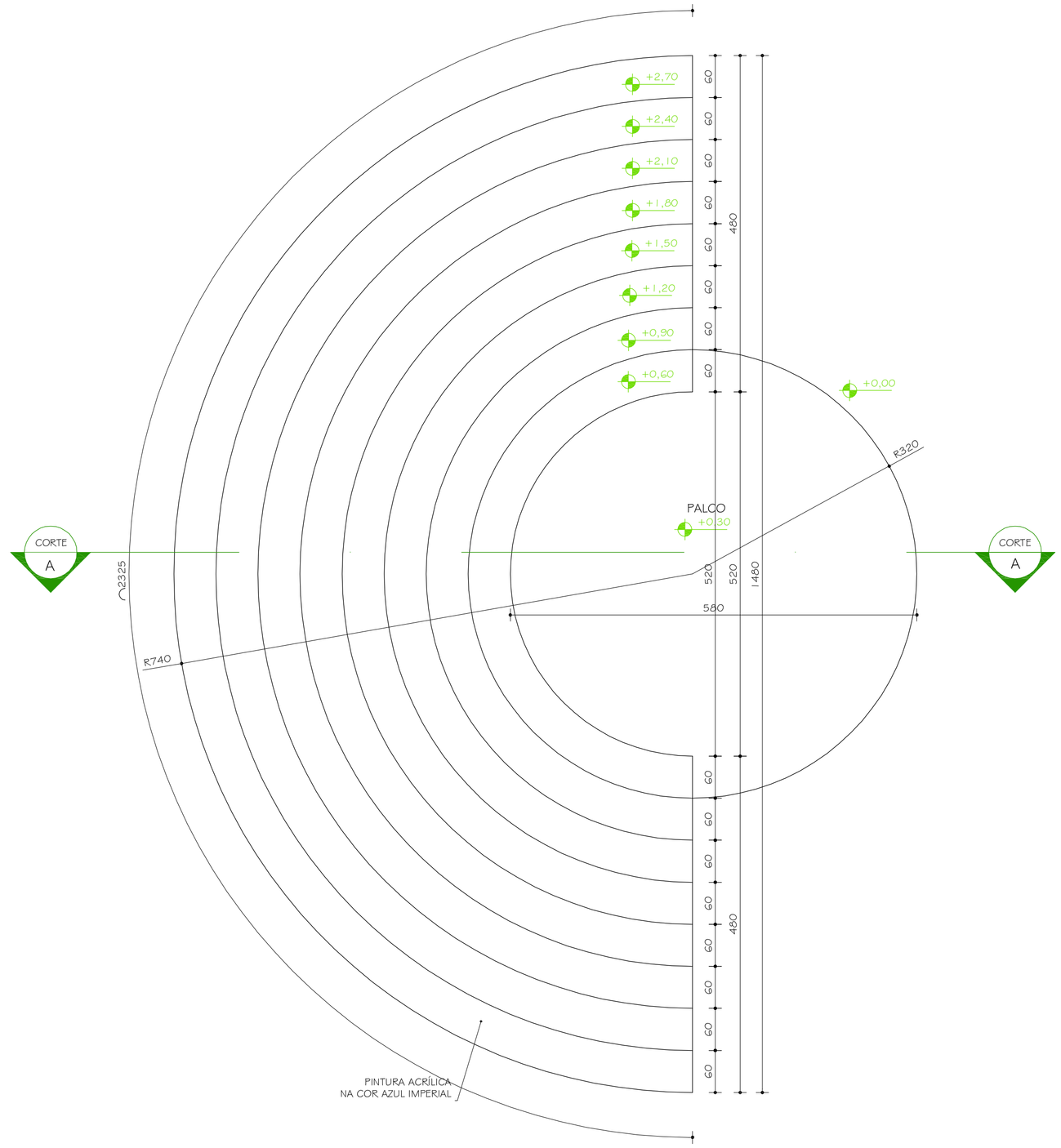

ANFITEATRO
PLANTA

ESC. 1:50

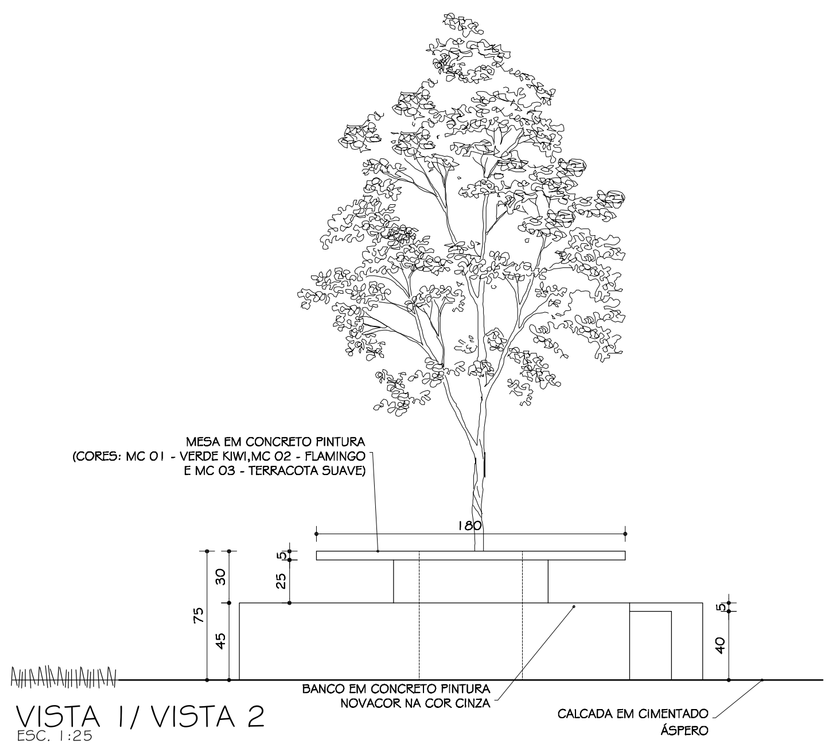

VISTA 1/ VISTA 2

ESC. 1:25

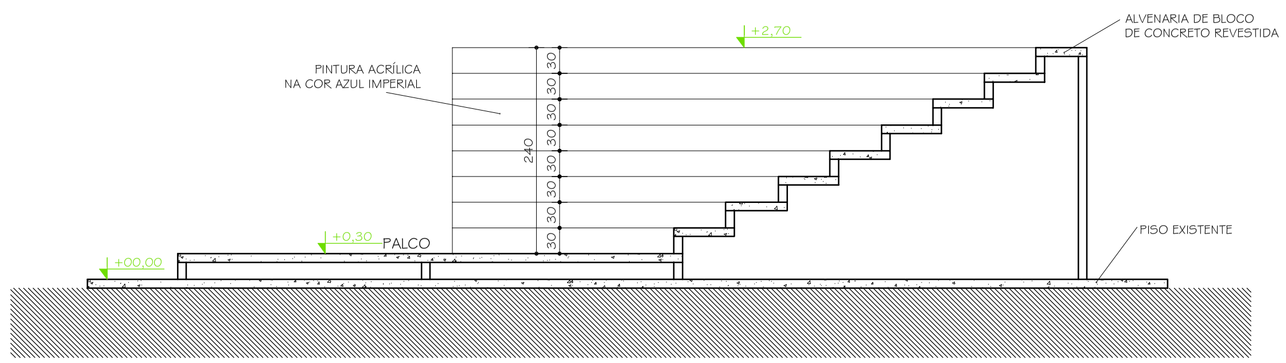

ANFITEATRO
CORTE AA

ESC. 1:50

00	10/11/2010	PROJETO EXECUTIVO
Nº:	DATA	DESCRIÇÃO DA REVISÃO:

FASE: PROJETO ARQUITETÔNICO EXECUTIVO

OBSERVAÇÕES: CONFERIR MEDIDAS NA OBRA

COMPLEXO MUSEU E ARQUIVO HISTÓRICO
CAMPUS DIAMANTINA
RODOVIA MG 367, KM 583, Nº 5000 - ALTO DA JACUBA - DIAMANTINA/MG

PROPRIETÁRIO: UNIVERSIDADE FEDERAL DOS VALES DO JEQUITINHONHA E MUCURI — CNPJ 16.888.315/0001-57

UFVJM

TÍTULO: DETALHAMENTO ANFITEATRO/ DETALHAMENTO MESA CONCRETO

AUTOR PROJETO ARQUITETÔNICO / RT:
SEBASTIÃO DE OLIVEIRA LOPES
CREA 8474/D - MG

DETALHAMENTO: TREC - TOMAZ RIGOTTO ENGENHARIA E CONSTRUÇÕES LTDA
CREA 27.670 - MG

VERSÃO: VERSAO 1

FOLHA: 28/29

ARQUIVO: UFVJM_MUSEUARQHIST_ARQEX_V01F27-28_R00

Your complimentary use period has ended. Thank you for using PDF Complete.
Click Here to upgrade to Unlimited Pages and Expanded Features